1.0 REDUCTEURS - MOTOREDUCTEURS PARALLELES - PENDULAIRES P
1.0 REDUCTORES - MOTORREDUCTORES PARALELOS OSCILANTES P
1.0 REDUTORES - MOTOREDUTORES PARALELOS - PENDULARES P

P

1.1	Caractéristiques techniques	*Características técnicas*	Características técnicas	E1
1.2	Dénomination	*Designación*	Designação	E2
1.4	Lubrification	*Lubricación*	Lubrificação	E7
1.5	Charges radiales et axiales	*Cargas radiales y axiales*	Cargas radiais e axiais	E8
1.6	Performances réducteurs	*Prestaciones reductores*	Desempenhos redutores	E9
1.7	Performances motoréducteurs	*Prestaciones motorreductores*	Desempenhos motoredutores	E14
1.8	Dimensions	*Dimensiones*	Dimensões	E22
1.9	Accessoires	*Accesorios*	Acessórios	E40
1.10	Languettes	*Chavetas*	Lingüetas	E41

E

63 - 71 - 90 - 112 - 125

1.1 Caractéristiques techniques

Ces produits surprennent particulièrement par la robustesse dérivant d'une carcasse réalisée en structure monolithique qui, conjointement au choix technique de n'avoir que des PAM directs plus compacts, situe le produit fini à un haut niveau de qualité et performances : ces produits sont, donc parfaits pour des applications telles que la translation d'un chariot et le glissement d'un pont.

1.1 Características técnicas

Sin duda, estos productos cautivan por su robustez, debido a la realización de la carcasa de estructura monolítica que, al combinarla con la elección técnica de disponer solo de PAM directos más compactos, posiciona el producto acabado en una gama de alta calidad y rendimiento: por lo tanto, estos productos son ideales para aplicaciones tales como desplazamiento de carros y puentes deslizantes.

1.1 Características técnicas

Estes produtos certamente impressionam pela robustez, devida à realização da carcaça em estrutura monolítica, que juntamente com a escolha técnica de ter apenas PAM diretos mais compactos, colocam o produto acabado em uma alta faixa de qualidade e desempenho: portanto, são perfeitos para aplicações como deslocamento de empilhadeira e deslizamento de ponte rolante.

1.2 Dénomination *1.2 Designación* 1.2 Designação

Maschine	Input Version	Output version	Size	Output Flange	Output Shaft	Shaft Diameter	Mounting Shaft	Rotation Sense BSTOP	Reduction ratio	Input Shaft	Dénomination Motor *Designación Motors Designação Motore*	Mounting positions	Position Terminal Box
00 M	01 IV	02 OV	03 SIZE	04 OF	05 OS	07 SD	08 MS	09 RS BSTOP	10 IR	12 IS		13 MP	15 PMT
P	M R C	P F	63 71 90 112 125	— F1 F2 P	— C N B D DB CD FD FDB QL L	— Aucune indication diamètre standard Ninguna indicación diámetro estándar Nenhuma indicação diâmetro padrã Ø… Diamètre trou optionnel *Diámetro agujero opcional* Diâmetro furo opcional	— S	O A	voir tableaux performances *consultar tablas prestaciones* Veja tabelas dos desemphos	80B5 80B14 … — —	— Look *CT 18* — Look *CT 18*	M1 M2 M3 M4 M5 M6	1 2 3 4

WEB: Reference Designation

CODE: Example of Order

PMP 63 1: 24.1 80 B5

PMP 71 -1:14.0 - T 56 A 4 B5

PRP 90 P 1:125.0

PCP 112 - 1:44.7 - T 56 A 4 B5

00 M - Machine *M - Maschine* M - Máquina

P

01 IV - Version Entreè *IV - Version Endrada* IV - Versão Entrada

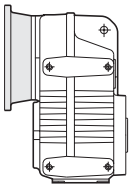

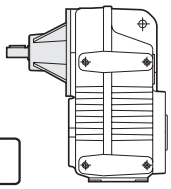

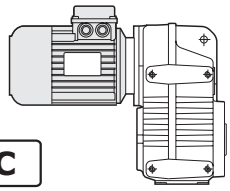

M	R	C	
			63
			71
			90
			112
		—	125

Disponible / *Disponible* / Disponivel

— Non disponible / *non Disponible* / nao Disponivel

02 OV - Version Entreè *OV - Version Endrada* OV - Versão Entrada

P	F
Réducteurs et motoréducteurs parallèles *Reductores y motorreductores paralelos* Redutores e motorredutores paralelos	Réducteurs et motoréducteurs flottants *Reductores y motorreductores pendulares* Redutores e motorredutores pendulares
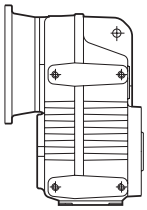	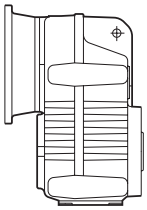

1.2 Dénomination

1.2 Designación

1.2 Designação

03 SIZE - Taille

SIZE - Tamaños

SIZE - Dimensão

	63	71	90	112	125
Stage	/2 and / 3				/2

Sens de rotation
Sentido de rotación
Sentido de rotaçã

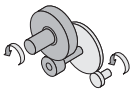

2 - Stage

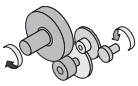

3 - Stage

04 OF - Version sortie

OF - Versión salida

OF - Versão saída

—	F.	P
	Version sortie F. / *Versión salida F.*/ Versão saída F.	Version sortie P. / *Versión salida P.*/ Versão saída P
Sans bride *Sin brida* Sem flange	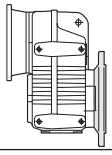	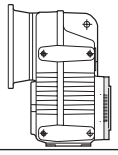

05 OS - Extrémité sortie

OS - Extremidad salida

OS - Extremidade de saída

— Aucune indication = arbre foré;
B = arbre bilatéral intégral
C = arbre foré avec frette de serrage
N = Bilatéral Intégral
D = Bilatéral Rainuré
DB = Bi-saillant Intégral Cannelé
CD = Arbre creux Rainuré
FD = Bride brochée
FDB = Bride brochée bi-saillante.
QL = Quick Locking
L = Prédisposition « Quick Locking »

— Ninguna indicación = eje perforado;
***B** = eje doble saliente integral*
***C** = eje perforado con ensamblador*
***N** = Saliente Integral*
***D** = Saliente Acanalado*
***DB** = Doble extensión integral ranurada*
***CD** = Eje perforado Acanalado*
***FD** = Brida desvastada*
***FDB** = Brida desvastada de doble extensión.*
***QL** = Quick Locking*
***L** = Predisposición "Quick Locking "*

—Nenhuma indicação = eixo furado:
B = eixo saliente integral
C = eixo furado com encaixe
N = Saliente Integral
D = Saliente Estriado
DB = De ponta dupla integral Ranhurado
CD = Eixo oco Estriado
FD = Flange trabalhada com broca
FDB = Flange desbastada de Ponta dupla
QL = Quick Locking
L = Predisposição para "Quick Locking "

* FD - FDB - Contacter notre Bureau des ventes / *Contactar nuestro servicio* de ventas / Consulte o nosso serviço de Vendae

07 SD - Diamètre arbre

SD - Diámetro eje

SD - Diâmetro eixo

— Aucune indication = diamètre standard
Diamétre optionnel = voir table.

— Ninguna indicación = Idiámetro estándar;
***Diàmetro opcional =** ver tabela .*

— Nenhuma indicação = diâmetro padrão;
Diàmetro opcional = veja tabela.

	Standard	Optional	Standard	Optional	Standard Optional		Standard.	Standard	Standard	Standard	Standard
	—	Ø...	—	Ø...	— (standard) Ø... (Optional)	— (standard) Ø... (Optional)	—	—	—	—	—
63	(∅ 30)	∅ **25** ∅ **28**	(∅ 30)	**not available**	(∅ 30 Standard)		(DIN 5482 35 x 31)		(DIN 5482 28 x 25)	(DIN 5482 35 x 31)	
71	(∅ 35)	∅ **30** ∅ **32**	(∅ 35)		(∅ 35 Standard)		(DIN 5482 35 x 31)		(DIN 5482 35 x 31)	(DIN 5482 35 x 31)	
90	(∅ 40)	∅ **42** ∅ **45** ∅ **48**	(∅ 40)		(∅ 40 Standard)		(DIN 5482 40 x 36)		(DIN 5482 40 x 36)	(DIN 5482 40 x 36)	
112	(∅ 50)	∅ **55**	(∅ 50)		(∅ 50 Standard)		(DIN 5482 58 x 53)		(DIN 5482 50 x 45)	(DIN 5482 58 x 53)	
125	(∅ 55)	∅ **50** ∅ **60**	(∅ 55)		(∅ 55 Standard)		(DIN 5482 70 x 64)		(DIN 5482 55 x 50)	(DIN 5482 70 x 64)	

1.2 Dénomination

07 SD - Diamètre arbre

Diamètre = voir tableau.

1.2 Designación

SD - Diámetro eje

Diámetro= consultar tabla.

1.2 Designação

SD - Diâmetro eixo

Diâmetro = sveja tabela.

taille *tamano* dimensao	QL	L
71	∅ 20 - ∅ 25 - ∅ 30	Contacter notre Bureau des ventes *Contactar nuestro servicio* de ventas Consulte o nosso serviço de Vendas
80		
90	∅ 25 - ∅ 30 - ∅ 35 - ∅ 38 - ∅ 40 - ∅ 42 - ∅ 45- ∅ 48	
112	∅ 30 - ∅ 35 - ∅ 40 - ∅ 45 - ∅ 50	
125	∅ 35 - ∅ 40 - ∅ 45 - ∅ 48 - ∅ 50 - ∅ 55	

08 MS - Position frette de serrage

—Aucune indication = côté droit (standard)
S = côté gauche, montage du côté opposé (optionnel).

MS - Posición ensamblador

—*Ninguna indicación = lado derecho(estándar);*
S *= lado izquierdo, mantaje en la parte opuesta (opcional).*

MS - Posição encaixe

— Nenhuma indicação = lado direito (standard);
S = lado esquerdo, montagem pela parte oposta (opcional).

Quick Locking	QL	—
Arbre foré avec frette de serrage *Eje perforado con ensamblador* Eixo furado com encaixe	C	S —
Arbre intègral *Saliente integral* Saliente integral	N	S —
Bout cannelè *Extremidad ranurada* Extremidad ranurada	D	S —
Arbre forè cannelè *Eje perforado ranurado* Eixo furado ranhurado	CD	S —
Bride brocheè *Brida desvastada* Flange perfurada	FD	S —

09 RSBSTOP - Sens de rotation (valable uniquement si on demande le dispositif antiretour):

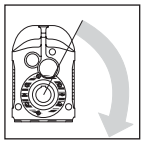

O = HORAIRE (le réducteur peut tourner uniquement dans le sens horaire, vu du côté droit comme en figure);
A = ANTI-HORAIRE.

RSBSTOP - Sentido de rotación (válido sólo si es pedido dispositivo antiretroceso):

O *= SENTIDO DE LAS AGUJAS DEL RELOJ (el reductor puede girar sólo en el sentido de las agujas del reloj, visto desde el lado derecho, como ilustra la figura);*
A *= SENTIDO CONTRARIO A LAS AGUJAS DEL RELOJ.*

RSBSTOP - Sentido de rotação (válido apenas se necessário dispositivo contra recuo):

O = HORÁRIO (o redutor gira apenas no sentido horário visto do lado direito como na figura);

A = ANTI-HORÁRIO.

10 IR- Rapport de réduction

(Voir performances). Toutes les valeurs des rapports sont approximatives. Pour les applications qui nécessitent la valeur exacte, merci de contacter notre service technique

IR - Relación de reducción

(Ver prestaciones). Todos los valores de las relaciones son aproximativos. Para las aplicaciones que requieren el valor exacto, consultar con nuestro servicio técnico.

IR - Relação de redução

(Veja os desempenhos). Todos os valores das relações são aproximativos. Para aplicações onde se necessita do valor exato, consulte o nosso serviço técnico.

1.2 Dénomination

12 IS - Arbre d'entrée

Le tab. indique les tailles des moteurs qui peuvent être raccordés (IEC) et les dimensions arbre/bride moteur standard
Légende :
11/140 (B5) : combinaisons arbre/bride standard
11/120 : combinaisons arbre/bride sur demande

1.2 Designación

IS - Eje Entrada

IEn la tab. se indican los tamaños de motores acoplables (IEC) junto con las dimensiones eje/brida motor estándar
Leyenda:
11/140 (B5): combinación eje/brida estándar11/120: combinación eje/brida estándar a pedido

1.2 Designação

IS - Eixo Entrada

Na tabela são mostradas as dimensões de motor acopláveis (IEC) junto com as dimensões de eixo/flange do motor padrão
Legenda:
11/140 (B5): combinações eixo/flange padrão11/120 (B5): combinações eixo/flange sob encomenda

Possibilités d'accouplement avec des moteurs IEC-*Posibles acoplamientos con motores IEC*-Possíveis acoplamentos com motores IEC

		PM ir (Touts / *Todos* / Todos)	
PMP 63/2 PMF 63/2	63	**11/140** (B5)	
	71	**14/160** (B5)	
	80	**19/200** (B5) **- 19/120** (B14)	19/160 - 19/140
	90	**24/200** (B5) **- 24/140** (B14)	24/160 - 24/120
	100 112	**28/250** (B5) **- 28/160** (B14)	
PMP 63/3 PMF 63/3	63	**11/140** (B5)	
	71	**14/160** (B5)	
	80	**19/200** (B5) **- 19/120** (B14)	19/160 - 19/140
PMP 71/2 PMF 71/2	71	**14/160** (B5)	14/200 -14/140 - 14/120
	80	**19/200** (B5) **- 19/120** (B14)	19/160 - 19/140
	90	**24/200** (B5) **- 24/140** (B14)	24/160 - 24/120
	100 112	**28/250** (B5) **- 28/160** (B14)	
PMP 71/3 PMF 71/3	63	**11/140** (B5)	
	71	**14/160** (B5)	14/200 -14/140 - 14/120
	80	**19/200** (B5) **- 19/120** (B14)	19/160 - 19/140
	90	**24/200** (B5) **- 24/140** (B14)	24/160 - 24/120

		PM ir (Touts / *Todos* / Todos)	
PMP 90/2 PMF 90/2	90	**24/200** (B5)	24/300 - 24/250
	100 112	**28/250** (B5)	28/200 - 28/300
	132	**38/300** (B5) **- 38/200** (B14)	38/250
PMP 90/3 PMF 90/3	71	**14/160** (B5)	14/200-14/140-14/120
	80	**19/200** (B5) **- 19/120** (B14)	19/160 - 19/140
	90	**24/200** (B5) **- 24/140** (B14)	24/160 - 24/120
	100	**28/250** (B5) - **28/160** (B14)	
PMP 112/2 PMF 112/2	100 112	**28/250** (B5)	28/350 - 28/300
	132	**38/300** (B5)	38/350 - 38/250
	160	**42/350** (B5)	42/300 - 42/250
	180	**48/350** (B5)	
PMP 112/3 PMF 112/3	80	**19/200** (B5)	
	90	**24/200** (B5)	
	100 112	**28/250** (B5)	
PMP 125/2	100	**28/250** (B5)	28/200 - 28/300
	112	**28/250** (B5)	28/200 - 28/300
	132	**38/300** (B5) - **38/200** (B14)	38/250
	160[1]	**42/350** (B5)	
	180[1]	**48/350** (B5)	
	200[1]	**55/400** (B5)	

1 De PAM 160 à PAM 200 fournis avec joint Rotex(pour la prescription de montage voir la section A paragraphe « Installation » - 1.12)

1 De PAM 160 a PAM 200 suministrados con acoplamiento tipo Rotex(para indicaciones de montaje ver sección A párrafo "instalación" - 1.12)

1 De PAM 160 a PAM 200 fornecidos com união tipo Rotex(para a prescrição de montagem, veja a secção A parágrafo "instalação" - 1.12)

Position de la plaque à bornes - Voir - 15 - PMT - Page C6
Posición caja de bornes - Ver - 15 - PMT - Página C6
Posição da placa de bornes - Veja - 15 - PMT - Página C6

Désignation moteur électrique En cas de demande d'un motoréducteur avec un moteur, il est nécessaire d'indiquer la désignation de ce dernier. À cet égard, consulter notre catalogue des moteurs électriques Electronic Line.	*Designación motor eléctrico* *Si se solicita un motorreductor equipado con motor, es necesario indicar la designación de este último.* *Para ello consultar nuestro catálogo de motores eléctricos Electronic line.*	Designação do motor elétrico Se for pedido um motorredutor com motor, é necessário indicar a designação deste último. Para tal fim, consulte o nosso catálogo dos motores elétricos "Electronic Line".

12 IS - Arbre d'entrée

— Aucune indication = diamètre standard

IS - Eje Entrada

— Ninguna indicación = diámetro estánda

IS - Eixo Entrada

— Nenhuma indicação = diâmetro padrão;

PR	63	71	90	112	125
	(∅ 16)	(∅ 16)	(∅ 19)	(∅ 24)	(∅ 28)

1.2 Dénomination

13 MP - Positions de montage

[M2, M3, M4, M5, M6] Positions de montage avec indication des bouchons de niveau, de remplissage et de vidange ; sauf autrement spécifié, la position **M1** est à considérer standard (voir par. 1.4)

14 OPT-ACC. - Options

1.2 Designación

MP - Posiciones de montaje

[M2, M3, M4, M5, M6]*Posiciones de montaje con indicaciones de los tapones de nivel, carga y descarga; si no se especifica, se considera estándar la posición **M1** (ver párr. 1.4)*

OPT-ACC - Optiones

1.2 Designação

MP - Posições de montagem

Montageposition **[M2, M3, M4, M5, M6]** Posições de montagem com a indicação dos tampos de nível, carga e descarga; caso não for especificado, considere padrão a posição **M1** (veja o par. 1.4)

OPT-ACC. - Opçònes

voir pa. 1.9 *ver pa. 1.9* veja pa.1.9	**ACC1**	**AL**	Arbres côté sortie - AL	*Ejes lentos - AL*	Eixos lentos - AL
		PROT.	Couvercle de protection	*Tapa de protección*	Cobertura de proteção
		FF	FF - Kit	*FF - Kit*	FF - Kit
		RR	Kit rondelle de montage	*Kit arandela de montaje*	Kit de anilha de montagem
	ACC3	**AV**	**ANTIVIBRATOIRE**_VKL	*ANTIVIBRATORIO_VKL*	ANTIVIBRAÇÕES_VKL

voir section A-1.12 *ver secciòn A-1.12* veja secçào A-1.12	**OPT.**	**OPT**	Matériau des bagues d'étanchéité	*Materiales de los anillos de estanqueidad*	Material dos anéis de vedação
		OPT1	État de fourniture huile	*Estado suministro aceite*	Estado de fornecimento do óleo
		OPT2	Peinture	*Pintura*	Pintura

15 PMT - Position de la plaque

[2, 3, 4] Position de la plaque à bornes du moteur si différente de celle standard (1).

PMT - Posición de la caja

[2, 3, 4] *Posición de la caja de bornes del motor si es distinta de la estándar (1)*

PMT - Posição do terminal conector

[2, 3, 4], Posição do terminal conector do motor se diversa da standard (1).

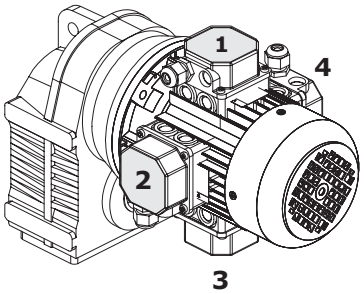

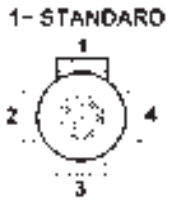

1.4 Lubrification

1.4 Lubricación

1.4 Lubrificação

Positions de montage
Posiciones de montaje
Posições de montagem

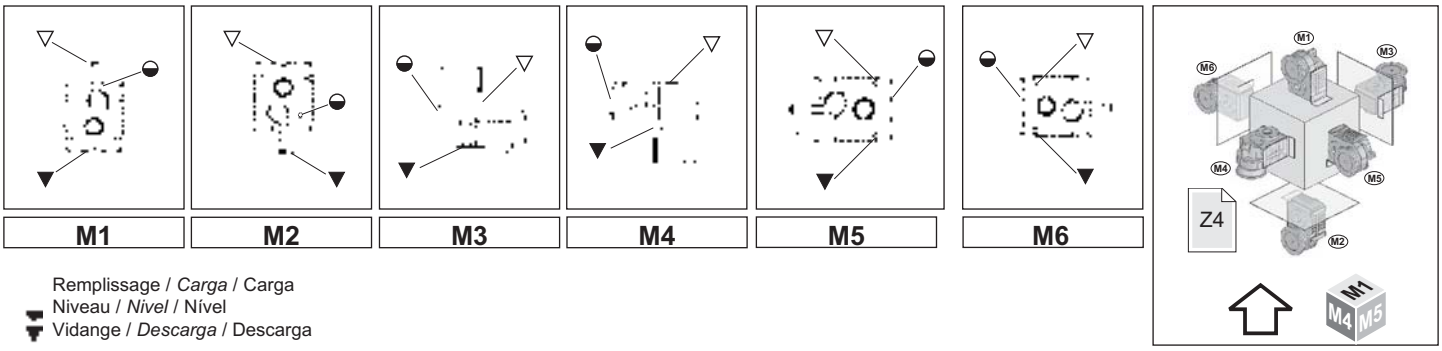

Remplissage / *Carga* / Carga
Niveau / *Nivel* / Nível
Vidange / *Descarga* / Descarga

PR PM PC	Positions de montage - *Posiciones de montaje* - Posições de montagem		
		Positions *Posiciones* Posições	Prescriptions à indiquer au moment de la commande *Indicaciones para la fase de pedido* Prescrições a indicar na fase de orde
	63	M1-M2 M3-M4 M5-M6	Necessaire *Necesaria* Necesaria
	71		
	90		
	112		
	125		

PLAQUETTE - RÉDUCTEUR

PAS NÉCESSAIRE
Toujours indiquée sur la plaquette du réducteurla position de montage « M1 ».

NÉCESSAIRE
La position demandée est indiquée sur la plaquette du réducteur del riduttore

TARJETA - REDUCTOR

NO NECESARIA
Se indica siempre en la tarjeta del reductorla posición de montaje "M1".

NECESARIA
La posición solicitada se indica en la tarjeta del reductor

PLACA - REDUTOR

NÃO NECESSÁRIA
Indicada sempre na placa do redutora posição de montagem "M1".

NECESSÁRIA
A posição pedida está indicada na placa do redutorriebe

Lub	Quantitè de lubrifiant-*Cantidad de lubrificante*-Quantidade de lubrificante -[Kg]								OPT1	Bouchons-*Tapones*-Tampos		
			M1	M2	M3	M4	M5	M6		N°	Diameter	Type
PR PM PC	63		1.250	0.900	1.300	1.150	0.900	0.900	INOIL_STD	1	1/4"	
	71		2.100	1.750	2.300	2.000	1.600	1.600		1	1/4"	
	90		3.300	2.800	3.800	3.700	2.650	2.650	OUTOIL	4	1/4"	
	112		7.300	7.100	8.000	7.000	6.000	6.000		4	1/4"	
	125		8.500	7.500	8.700	8.500	6.000	6.000		5	1/8"	

Quantités à titre indicatif ; durant le remplissage, voir le repère de niveau.

Cantidades indicativas; durante la reposición, observar el testigo de nivel.

Quantidades indicativas; durante o abastecimento, respeite o indicador de nível.

Attention ! :
Le bouchon reniflard est inclus uniquement dans les réducteurs qui ont plusieurs bouchons huile

Remarque : Si lors de la commande la position de montage est omise, le réducteur sera fourni avec les bouchons prédisposés pour la position M1.

Toute fourniture avec des prédispositions des bouchons différentes de celle indiquée dans le tableau sont à convenir.

¡ Atención !:
El tapón de alivio se suministra solo en los reductores que tienen más de un tapón de aceite

Nota*: Si en la fase de pedido, se omite la posición de montaje, el reductor se suministrará con los tapones predispuestos para la posición M1.*

Los eventuales suministros con predisposiciones de los tapones diferentes a la indicada en la tabla, deberán ser acordados.

Atenção!
O tampo de ventilação só está anexo nos redutores que possuem mais de um tampo de óleo

Nota: Se na fase de ordem a posição de montagem for omitida, o redutor será fornecido com os tampos preparados para a posição M1

Eventuais fornecimentos com preparações dos tampos diferentes da indicada na tabela, deverão ser concordadas.

1.5 Charges radiales et axiales

Quand la transmission du mouvement se fait au moyen de mécanismes qui engendrent des charges radiales sur l'extrémité de l'arbre, il est nécessaire de vérifier que les valeurs résultantes n'excèdent pas celles indiquées dans les tableaux. Le Tab. 3.4 indique les valeurs des charges radiales admissibles pour l'arbre côté entrée (Fr_1). Comme charge axiale admissible simultanée on a:

$$Fa_1 = 0.2 \times Fr_1$$

Le Tab. 3.4 indique les valeurs des charges radiales admissibles pour l'arbre côté sortie (Fr_2). Comme charge axiale admissible simultanée on a:

$$Fa_2 = 0.2 \times Fr_2$$

1.5 Cargas radiales y axiales

Cuando la transmisión del movimiento se realiza por medio de mecanismos que generan cargas radiales en la extremidad del eje, es necesario verificar que los valores resultantes no excedan los indicados en las tablas. En la Tab. 3.4 se indican los valores de las cargas radiales admisibles para el eje veloz (Fr1). Como carga axial admisible contemporánea se tiene:

$$Fa_1 = 0.2 \times Fr_1$$

En la Tab. 3.4 se indican los valores de las cargas radiales admisibles para el eje lento (Fr_2). Como carga axial admisible contemporánea se tiene:

$$Fa_2 = 0.2 \times Fr_2$$

1.5 Cargas radiais e axiais

Se a transmissão de movimento acontece por mecanismos que gerem cargas radiais na extremidade do eixo, controle para que os valores resultantes não excedam aos das tabelas.
Na Tab. 3.4 são indicados os valores das cargas radiais admissíveis para o eixo rápido (Fr_1). A carga axial contemporânea admissível será:

$$Fa_1 = 0.2 \times Fr_1$$

Na Tab. 3.4 são indicados os valores das cargas radiais admissíveis para o eixo lento (Fr_2). A carga axial contemporânea admissível será:

$$Fa_2 = 0.2 \times Fr_2$$

Tab. 4.3

n_1 [min^{-1}]	Fr_1 [N] PR.								
	63/2	**63/3**	**71/2**	**71/3**	**90/2**	**90/3**	**112/2**	**112/3**	**125/2**
2800	200	550	600	600	600	1300	800	1400	1000
1400	400	700	900	800	700	1500	1400	1800	1200
900	400	800	1100	1000	800	1600	1500	2100	1300
500	400	950	1300	1200	900	1800	1800	2600	1500

Tab. 4.4

n_2 [min^{-1}]	Fr_2 [N] PM. - PR. - PC.				
	63	**71**	**90**	**112**	**125**
1100	—	3000	6500	—	—
950	1400	3050	7000	7600	—
775	1450	3100	7200	7900	—
625	1500	3230	7600	8300	—
500	1580	3340	7900	8800	10000
400	1660	3450	8300	9200	10500
320	1720	3550	8900	9800	11200
260	1750	3600	9000	10400	12000
200	1800	4100	9000	10800	12500
160	1950	4300	9000	11400	13000
125	2200	4600	9000	12000	14000
90	2400	4900	9000	13000	16000
60	2600	5000	9300	13800	18000
40	2800	5000	10000	15300	20000
25	3100	6000	11200	16500	20000
16	3800	6600	11500	17000	20000
10	4500	6600	11500	17400	20000

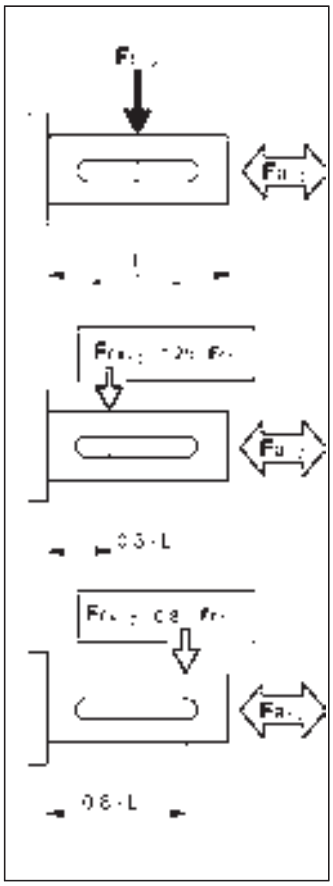

Les charges radiales indiquées dans les tableaux sont appliquées à mi-extension de l'arbre côté sortie standard (voir pa. 8.14) et elles se réfèrent aux réducteurs agissant avec facteur de service 1. Des valeurs intermédiaires relatives à des vitesses qui ne sont pas indiquées peuvent être obtenues par interpolation en considérant que Fr_1 à 500 min^{-1} et Fr_2 à 5 min^{-1} représentent les charges maximums admises. Pour les charges qui n'agissent pas sur la ligne médiane de l'arbre côté sortie ou côté entrée on a:

à 0.3 de l'extension:

$$Fr_x = 1.25 \times F_{r1-2}$$

à 0.8 de l'extension:

$$Fr_x = 0.8 \times F_{r1-2}$$

Las cargas radiales indicadas en las tablas se entienden aplicadas en la mitad de la saliente del eje lento estándar (ver pa. 8.14) y se refieren a los reductores que operan con factor de servicio 1. Valores intermedios relativos a velocidades no indicadas se pueden obtener por interpolación, considerando que Fr_1 a 500 min^{-1} y Fr_2 a 5 min^{-1} representan las cargas máximas admitidas. Para las cargas que no operan en el centro del eje lento o veloz se tiene:

a 0.3 de la saliente:

$$Fr_x = 1.25 \times F_{r1-2}$$

a 0.8 de la saliente:

$$Fr_x = 0.8 \times F_{r1-2}$$

As cargas radiais indicadas nas tabelas são aplicadas na metade da saliência do eixo lento standard (veja pa. 8.14) e referem-se aos redutores operantes com fator de serviço 1.
Valores intermediários relativos à velocidade não listados podem ser obtidos por interpolação, considerando que Fr_1 a 500 min^{-1} e Fr_2 a 5 min^{-1} representam as cargas máximas admitidas.
Para cargas não agem no centro do eixo lento ou rápido tem-se:

a 0.3 da saliência:

$$Fr_x = 1.25 \times F_{r1-2}$$

a 0.8 da saliência:

$$Fr_x = 0.8 \times F_{r1-2}$$

1.6 Performances réducteurs PR — *1.6 Prestaciones reductores PR* — 1.6 Desempenhos redutores PR

PR 63/2

9.0

ir	n_1 = 2800 min^{-1}				n_1 = 1400 min^{-1}				n_1 = 900 min^{-1}				n_1 = 500 min^{-1}				IEC
	n_2	T_{2M}	P	RD	n_2	T_{2M}	P	RD	n_2	T_{2M}	P	RD	n_2	T_{2M}	P	RD	
	min^{-1}	Nm	kW	%	min^{-1}	Nm	kW	%	min^{-1}	Nm	kW	%	min^{-1}	Nm	kW	%	
3.0	935.6	77	7.9	95	467.8	80	4.1	95	300.7	85	2.8	95	167.1	88	1.6	95	
3.9	719.9	90	7.1	95	360.0	110	4.4	95	231.4	115	2.9	95	128.6	120	1.7	95	
4.3	645.0	95	6.8	95	322.5	130	4.6	95	207.3	135	3.1	95	115.2	140	1.8	95	
5.0	557.0	110	6.8	95	278.5	140	4.3	95	179.0	150	3.0	95	99.5	155	1.7	95	
5.6	499.0	125	6.9	95	249.5	160	4.4	95	160.4	170	3.0	95	89.1	180	1.8	95	
6.2	452.2	130	6.5	95	226.1	160	4.0	95	145.3	175	2.8	95	80.7	180	1.6	95	112 B5 112 B14
6.5	431.2	135	6.4	95	215.6	170	4.0	95	138.6	185	2.8	95	77.0	195	1.7	95	
7.4	379.1	140	5.9	95	189.6	180	3.8	95	121.9	190	2.6	95	67.7	200	1.5	95	100 B5
8.0	347.9	150	5.8	95	174.0	200	3.8	95	111.8	215	2.7	95	62.1	230	1.6	95	100 B14
9.0	311.7	165	5.7	95	155.9	210	3.6	95	100.2	230	2.5	95	55.7	250	1.5	95	
10.4	269.4	180	5.3	95	134.7	220	3.3	95	86.6	240	2.3	95	48.1	255	1.4	95	90 B5 90 B14
11.8	236.9	190	5.0	95	118.4	235	3.1	95	76.1	255	2.1	95	42.3	255	1.2	95	
13.5	206.9	205	4.7	95	103.4	250	2.9	95	66.5	255	1.9	95	36.9	255	1.0	95	80 B5
14.4	194.8	190	4.1	95	97.4	220	2.4	95	62.5	230	1.6	95	34.8	240	0.9	95	80 B14
16.9	166.1	230	4.2	95	83.0	250	2.3	95	53.4	255	1.5	95	29.7	255	0.8	95	
19.8	141.3	230	3.6	95	70.7	250	1.9	95	45.4	255	1.3	95	25.2	255	0.7	95	71 B5
20.5	136.6	210	3.2	95	68.3	230	1.7	95	43.9	240	1.2	95	24.4	250	0.7	95	63 B5
24.1	116.2	210	2.7	95	58.1	230	1.5	95	37.3	245	1.0	95	20.7	250	0.6	95	
26.1	107.3	220	2.6	95	53.6	240	1.4	95	34.5	250	1.0	95	19.2	255	0.5	95	
31.7	88.2	220	2.1	95	44.1	240	1.2	95	28.4	250	0.8	95	15.8	250	0.4	95	
36.6	76.6	225	1.9	95	38.3	250	1.1	95	24.6	250	0.7	95	13.7	250	0.4	95	
40.5	69.2	220	1.7	95	34.6	240	0.9	95	22.2	240	0.6	95	12.3	240	0.3	95	
45.2	62.0	220	1.5	95	31.0	240	0.8	95	19.9	240	0.5	95	11.1	240	0.3	95	

E

PR 63/3

9.0

ir	n_1 = 2800 min^{-1}				n_1 = 1400 min^{-1}				n_1 = 900 min^{-1}				n_1 = 500 min^{-1}				IEC
	n_2	T_{2M}	P	RD	n_2	T_{2M}	P	RD	n_2	T_{2M}	P	RD	n_2	T_{2M}	P	RD	
	min^{-1}	Nm	kW	%	min^{-1}	Nm	kW	%	min^{-1}	Nm	kW	%	min^{-1}	Nm	kW	%	
43.4	64.6	220	1.6	93	32.3	250	0.9	93	20.7	250	0.6	93	11.5	250	0.3	93	
47.0	59.6	200	1.3	93	29.8	250	0.8	93	19.2	255	0.6	93	10.6	255	0.3	93	
53.3	52.5	220	1.3	93	26.3	250	0.7	93	16.9	255	0.5	93	9.4	255	0.3	93	
57.2	48.9	230	1.3	93	24.5	250	0.7	93	15.7	255	0.5	93	8.7	255	0.3	93	
61.8	45.3	230	1.2	93	22.7	250	0.6	93	14.6	255	0.4	93	8.1	255	0.2	93	
69.6	40.2	240	1.1	93	20.1	250	0.6	93	12.9	250	0.4	93	7.2	250	0.2	93	80 B5
75.4	37.1	240	1.0	93	18.6	250	0.5	93	11.9	255	0.3	93	6.6	255	0.2	93	80 B14
81.4	34.4	240	0.9	93	17.2	250	0.5	93	11.1	255	0.3	93	6.1	255	0.2	93	
88.4	31.7	240	0.9	93	15.8	250	0.4	93	10.2	250	0.3	93	5.7	250	0.2	93	71 B5
98.9	28.3	240	0.8	93	14.2	250	0.4	93	9.1	250	0.3	93	5.1	250	0.1	93	63 B5
114.4	24.5	240	0.7	93	12.2	250	0.3	93	7.9	255	0.2	93	4.4	260	0.1	93	
135.4	20.7	240	0.6	93	10.3	250	0.3	93	6.6	255	0.2	93	3.7	260	0.1	93	
149.1	18.8	240	0.5	93	9.4	250	0.3	93	6.0	255	0.2	93	3.4	260	0.1	93	
164.7	17.0	240	0.5	93	8.5	250	0.2	93	5.5	250	0.2	93	3.0	260	0.1	93	
181.3	15.4	240	0.4	93	7.7	250	0.2	93	5.0	250	0.1	93	2.8	260	0.1	93	
216.9	12.9	240	0.3	93	6.5	250	0.2	93	4.2	255	0.1	93	2.3	260	0.1	93	

Pt_N [kW]	tous les rapports *todas las relaciones* todas las relações
	5.6

N.B.
Pour les réducteurs caractérisés par le double bord dans la colonne des puissances, il est nécessaire de vérifier l'échange thermique du réducteur (A-1.5). Pour toute autre information, contacter notre Service Technique.

Nota:
Para los reductores que se evidencian por el doble borde en la columna de las potencias es necesario verificar el intercambio térmico del reductor (A-1.5). Para mayores informaciones, contactar nuestra oficina técnica.

OBS.
Para os redutores evidenciados com duplo contorno na coluna das potências é necessário controlar a sua troca térmica (A-1.5). Para maiores informações contate o nosso dep.to técnico.

N.B.
Les poids indiqués sont à titre indicatif et ils peuvent varier en fonction de la version du réducteur.

Nota:
Los pesos indicados son ilustrativos y pueden variar en función de la versión del reductor.

OBS.
Os pesos indicados são indicativos e podem variar em função da versão do redutor.

1.6 Performances réducteurs PR *1.6 Prestaciones reductores PR* 1.6 Desempenhos redutores PR

PR 71/2

14.0

ir	n_1 = 2800 min^{-1}				n_1 = 1400 min^{-1}				n_1 = 900 min^{-1}				n_1 = 500 min^{-1}				IEC
	n_2 min^{-1}	T_{2M} Nm	P kW	RD %	n_2 min^{-1}	T_{2M} Nm	P kW	RD %	n_2 min^{-1}	T_{2M} Nm	P kW	RD %	n_2 min^{-1}	T_{2M} Nm	P kW	RD %	
2.6	1078.5	120	14.3	95	539.3	130	7.7	95	346.7	130	5.0	95	192.6	130	2.8	95	
3.2	880.4	140	13.6	95	440.2	150	7.3	95	283.0	150	4.7	95	157.2	150	2.6	95	
3.8	745.8	160	13.2	95	372.9	175	7.2	95	239.7	180	4.8	95	133.2	180	2.6	95	
4.3	650.3	180	12.9	95	325.2	200	7.2	95	209.0	210	4.8	95	116.1	210	2.7	95	
5.3	530.9	180	10.5	95	265.4	210	6.1	95	170.6	230	4.3	95	94.8	230	2.4	95	
6.2	449.7	230	11.4	95	224.8	260	6.4	95	144.5	300	4.8	95	80.3	300	2.7	95	112 B5
7.1	395.3	270	11.8	95	197.6	300	6.5	95	127.1	330	4.6	95	70.6	330	2.6	95	112 B14
8.7	322.7	280	10.0	95	161.3	310	5.5	95	103.7	350	4.0	95	57.6	350	2.2	95	
10.2	273.3	370	11.1	95	136.7	420	6.3	95	87.9	470	4.6	95	48.8	470	2.5	95	100 B5
11.6	242.0	380	10.1	95	121.0	430	5.7	95	77.8	480	4.1	95	43.2	480	2.3	95	100 B14
12.3	228.2	280	7.0	95	114.1	300	3.8	95	73.3	310	2.5	95	40.7	310	1.4	95	90 B5
14.0	199.5	400	8.8	95	99.8	450	4.9	95	64.1	480	3.4	95	35.6	480	1.9	95	90 B14
16.1	173.9	420	8.0	95	86.9	460	4.4	95	55.9	480	3.0	95	31.0	480	1.6	95	
17.3	161.7	420	7.5	95	80.9	460	4.1	95	52.0	480	2.8	95	28.9	480	1.5	95	80 B5
18.7	150.0	420	6.9	95	75.0	460	3.8	95	48.2	480	2.6	95	26.8	480	1.4	95	80 B14
20.2	138.7	420	6.4	95	69.3	460	3.5	95	44.6	480	2.4	95	24.8	480	1.3	95	71 B5
21.9	127.8	420	5.9	95	63.9	460	3.2	95	41.1	480	2.2	95	22.8	480	1.2	95	
25.3	110.9	360	4.4	95	55.4	410	2.5	95	35.6	410	1.6	95	19.8	410	0.9	95	
28.8	97.2	410	4.4	95	48.6	460	2.5	95	31.2	460	1.6	95	17.4	460	0.9	95	
33.1	84.7	370	3.5	95	42.4	410	1.9	95	27.2	410	1.2	95	15.1	410	0.7	95	
37.3	75.1	365	3.0	95	37.5	410	1.7	95	24.1	410	1.1	95	13.4	420	0.6	95	
44.7	62.6	400	2.8	95	31.3	460	1.6	95	20.1	460	1.0	95	11.2	480	0.6	95	
50.5	55.5	400	2.4	95	27.7	460	1.4	95	17.8	460	0.9	95	9.9	480	0.5	95	

PR 71/3

14.0

ir	n_1 = 2800 min^{-1}				n_1 = 1400 min^{-1}				n_1 = 900 min^{-1}				n_1 = 500 min^{-1}				IEC
	n_2 min^{-1}	T_{2M} Nm	P kW	RD %	n_2 min^{-1}	T_{2M} Nm	P kW	RD %	n_2 min^{-1}	T_{2M} Nm	P kW	RD %	n_2 min^{-1}	T_{2M} Nm	P kW	RD %	
39.5	70.8	420	3.3	93	35.4	460	1.8	93	22.8	470	1.2	93	12.6	480	0.7	93	
53.5	52.3	420	2.5	93	26.2	460	1.4	93	16.8	460	0.9	93	9.3	480	0.5	93	
60.8	46.0	420	2.2	93	23.0	460	1.2	93	14.8	460	0.8	93	8.2	480	0.4	93	
64.2	43.6	420	2.1	93	21.8	460	1.1	93	14.0	470	0.7	93	7.8	480	0.4	93	90 B5
75.4	37.2	420	1.8	93	18.6	460	1.0	93	11.9	470	0.6	93	6.6	480	0.4	93	90 B14
86.8	32.3	420	1.5	93	16.1	460	0.8	93	10.4	470	0.5	93	5.8	480	0.3	93	
91.5	30.6	420	1.4	93	15.3	460	0.8	93	9.8	470	0.5	93	5.5	480	0.3	93	80 B5
99.3	28.2	420	1.3	93	14.1	460	0.7	93	9.1	470	0.5	93	5.0	480	0.3	93	80 B14
107.5	26.0	420	1.2	93	13.0	460	0.7	93	8.4	470	0.4	93	4.6	480	0.3	93	71 B5
123.8	22.6	420	1.1	93	11.3	460	0.6	93	7.3	480	0.4	93	4.0	520	0.2	93	
134.3	20.9	420	1.0	93	10.4	460	0.5	93	6.7	490	0.4	93	3.7	520	0.2	93	63 B5
154.8	18.1	420	0.9	93	9.0	460	0.5	93	5.8	500	0.3	93	3.2	520	0.2	93	
163.2	17.2	420	0.8	93	8.6	460	0.4	93	5.5	470	0.3	93	3.1	480	0.2	93	
191.6	14.6	450	0.7	93	7.3	490	0.4	93	4.7	520	0.3	93	2.6	540	0.2	93	
220.8	12.7	450	0.6	93	6.3	500	0.4	93	4.1	520	0.2	93	2.3	540	0.1	93	

Pt_N [kW]	tous les rapports *todas las relaciones* todas las relações
	7.5

N.B.
Pour les réducteurs caractérisés par le double bord dans la colonne des puissances, il est nécessaire de vérifier l'échange thermique du réducteur (A-1.5). Pour toute autre information, contacter notre Service Technique.

Nota:
Para los reductores que se evidencian por el doble borde en la columna de las potencias es necesario verificar el intercambio térmico del reductor (A-1.5). Para mayores informaciones, contactar nuestra oficina técnica.

OBS.
Para os redutores evidenciados com duplo contorno na coluna das potências é necessário controlar a sua troca térmica (A-1.5). Para maiores informações contate o nosso dep.to técnico.

N.B.
Les poids indiqués sont à titre indicatif et ils peuvent varier en fonction de la version du réducteur.

Nota:
Los pesos indicados son ilustrativos y pueden variar en función de la versión del reductor.

OBS.
Os pesos indicados são indicativos e podem variar em função da versão do redutor.

1.6 Performances réducteurs PR — *1.6 Prestaciones reductores PR* — 1.6 Desempenhos redutores PR

PR 90/2

30

ir	n_1 = 2800 min^{-1}				n_1 = 1400 min^{-1}				n_1 = 900 min^{-1}				n_1 = 500 min^{-1}				IEC
	n_2 min^{-1}	T_{2M} Nm	P kW	RD %	n_2 min^{-1}	T_{2M} Nm	P kW	RD %	n_2 min^{-1}	T_{2M} Nm	P kW	RD %	n_2 min^{-1}	T_{2M} Nm	P kW	RD %	
2.7	1025.6	270	30.5	95	512.8	330	18.7	95	329.7	330	12.0	95	183.2	330	6.7	95	
4.2	662.1	390	28.5	95	331.0	480	17.5	95	212.8	480	11.3	95	118.2	480	6.3	95	
5.3	528.9	430	25.1	95	264.5	530	15.4	95	170.0	530	9.9	95	94.5	530	5.5	95	
5.9	470.7	450	23.3	95	235.3	560	14.5	95	151.3	560	9.3	95	84.1	560	5.2	95	
6.7	417.1	480	22.1	95	208.6	600	13.8	95	134.1	600	8.9	95	74.5	600	4.9	95	
7.8	361.0	520	20.7	95	180.5	650	12.9	95	116.0	700	9.0	95	64.5	720	5.1	95	
8.7	321.8	460	16.3	95	160.9	560	9.9	95	103.4	560	6.4	95	57.5	560	3.5	95	132 B5
9.3	300.2	460	15.2	95	150.1	560	9.3	95	96.5	560	6.0	95	53.6	560	3.3	95	132 B14
9.7	288.4	660	21.0	95	144.2	820	13.0	95	92.7	880	9.0	95	51.5	900	5.1	95	112 B5
10.9	256.7	700	19.8	95	128.3	860	12.2	95	82.5	920	8.4	95	45.8	920	4.6	95	
12.3	227.4	740	18.6	95	113.7	910	11.4	95	73.1	920	7.4	95	40.6	940	4.2	95	100 B5
14.0	200.5	740	16.4	95	100.2	910	10.1	95	64.4	920	6.5	95	35.8	940	3.7	95	
16.0	175.5	740	14.3	95	87.7	910	8.8	95	56.4	920	5.7	95	31.3	940	3.2	95	
17.1	163.7	740	13.4	95	81.8	910	8.2	95	52.6	920	5.3	95	29.2	940	3.0	95	90 B5
19.8	141.3	740	11.5	95	70.7	910	7.1	95	45.4	920	4.6	95	25.2	940	2.6	95	
21.4	130.7	740	10.7	95	65.4	910	6.6	95	42.0	920	4.3	95	23.3	940	2.4	95	
25.0	112.2	740	9.1	95	56.1	910	5.6	95	36.1	920	3.7	95	20.0	940	2.1	95	
27.7	101.0	740	8.2	95	50.5	910	5.1	95	32.5	920	3.3	95	18.0	940	1.9	95	
30.5	91.7	740	7.5	95	45.9	910	4.6	95	29.5	920	3.0	95	16.4	940	1.7	95	
35.0	80.0	700	6.2	95	40.0	850	3.7	95	25.7	890	2.5	95	14.3	920	1.4	95	
40.4	69.3	585	4.5	95	34.7	720	2.8	95	22.3	760	1.9	95	12.4	820	1.1	95	
44.1	63.5	700	4.9	95	31.8	860	3.0	95	20.4	950	2.1	95	11.3	1000	1.4	95	
50.9	55.0	700	4.2	95	27.5	860	2.6	95	17.7	950	1.9	95	9.8	1000	1.1	95	

E

PR 90/3

30

ir	n_1 = 2800 min^{-1}				n_1 = 1400 min^{-1}				n_1 = 900 min^{-1}				n_1 = 500 min^{-1}				IEC
	n_2 min^{-1}	T_{2M} Nm	P kW	RD %	n_2 min^{-1}	T_{2M} Nm	P kW	RD %	n_2 min^{-1}	T_{2M} Nm	P kW	RD %	n_2 min^{-1}	T_{2M} Nm	P kW	RD %	
38.7	72.3	700	5.7	93	36.2	910	3.7	93	23.2	945	2.5	93	12.9	945	1.4	93	
43.7	64.0	750	5.4	93	32.0	910	3.3	93	20.6	945	2.2	93	11.4	945	1.2	93	
48.8	57.4	750	4.8	93	28.7	910	2.9	93	18.4	945	2.0	93	10.2	945	1.1	93	
55.2	50.7	720	4.1	93	25.4	910	2.6	93	16.3	945	1.7	93	9.1	945	1.0	93	
62.3	44.9	750	3.8	93	22.5	910	2.3	93	14.4	945	1.5	93	8.0	945	0.9	93	
70.6	39.7	800	3.6	93	19.8	910	2.0	93	12.8	945	1.4	93	7.1	945	0.8	93	100 B5
76.3	36.7	800	3.3	93	18.3	910	1.9	93	11.8	945	1.3	93	6.6	945	0.7	93	100 B14
82.8	33.8	800	3.0	93	16.9	910	1.7	93	10.9	945	1.2	93	6.0	945	0.6	93	
93.3	30.0	800	2.7	93	15.0	910	1.5	93	9.6	945	1.0	93	5.4	945	0.6	93	90 B5
100.6	27.8	800	2.5	93	13.9	910	1.4	93	8.9	945	1.0	93	5.0	945	0.5	93	90 B14
108.9	25.7	910	2.6	93	12.9	910	1.3	93	8.3	945	0.9	93	4.6	945	0.5	93	
125.0	22.4	910	2.3	93	11.2	910	1.1	93	7.2	945	0.8	93	4.0	945	0.4	93	80 B5
141.0	19.9	910	2.0	93	9.9	910	1.0	93	6.4	945	0.7	93	3.5	945	0.4	93	80 B14
155.2	18.0	910	1.8	93	9.0	910	0.9	93	5.8	945	0.6	93	3.2	945	0.3	93	71 B5
178.1	15.7	910	1.6	93	7.9	910	0.8	93	5.1	945	0.5	93	2.8	945	0.3	93	
201.0	13.9	910	1.4	93	7.0	910	0.7	93	4.5	945	0.5	93	2.5	945	0.3	93	
224.4	12.5	910	1.3	93	6.2	910	0.6	93	4.0	945	0.4	93	2.2	945	0.2	93	
253.2	11.1	910	1.1	93	5.5	910	0.6	93	3.6	945	0.4	93	2.0	945	0.2	93	

Pt_N [kW]	tous les rapports *todas las relaciones* todas las relações
	10.5

N.B.
Pour les réducteurs caractérisés par le double bord dans la colonne des puissances, il est nécessaire de vérifier l'échange thermique du réducteur (A-1.5). Pour toute autre information, contacter notre Service Technique.

Nota:
Para los reductores que se evidencian por el doble borde en la columna de las potencias es necesario verificar el intercambio térmico del reductor (A-1.5). Para mayores informaciones, contactar nuestra oficina técnica.

OBS.
Para os redutores evidenciados com duplo contorno na coluna das potências é necessário controlar a sua troca térmica (A-1.5). Para maiores informações contate o nosso dep.to técnico.

N.B.
Les poids indiqués sont à titre indicatif et ils peuvent varier en fonction de la version du réducteur.

Nota:
Los pesos indicados son ilustrativos y pueden variar en función de la versión del reductor.

OBS.
Os pesos indicados são indicativos e podem variar em função da versão do redutor.

1.6 Performances réducteurs PR *1.6 Prestaciones reductores PR* 1.6 Desempenhos redutores PR

PR 112/2

59

ir	n_1 = 2800 min^{-1}				n_1 = 1400 min^{-1}				n_1 = 900 min^{-1}				n_1 = 500 min^{-1}				IEC
	n_2 min^{-1}	T_{2M} Nm	P kW	RD %	n_2 min^{-1}	T_{2M} Nm	P kW	RD %	n_2 min^{-1}	T_{2M} Nm	P kW	RD %	n_2 min^{-1}	T_{2M} Nm	P kW	RD %	
2.9	967.0	480	51.2	95	483.5	600	32.0	95	310.8	650	22.3	95	172.7	650	12.4	95	
3.4	831.9	520	47.7	95	416.0	640	29.3	95	267.4	690	20.3	95	148.6	700	11.5	95	
4.0	706.4	610	47.5	95	353.2	750	29.2	95	227.0	850	21.3	95	126.1	900	12.5	95	
4.6	607.7	660	44.2	95	303.8	820	27.5	95	195.3	920	19.8	95	108.5	960	11.5	95	
6.1	459.6	770	39.0	95	229.8	950	24.1	95	147.7	970	15.8	95	82.1	970	8.8	95	
6.8	412.4	810	36.8	95	206.2	990	22.5	95	132.5	1000	14.6	95	73.6	1000	8.1	95	
7.9	353.7	850	33.1	95	176.8	1050	20.5	95	113.7	1100	13.8	95	63.2	1100	7.7	95	
8.9	313.2	890	30.7	95	156.6	1100	19.0	95	100.7	1100	12.2	95	55.9	1100	6.8	95	
9.7	289.2	900	28.7	95	144.6	1100	17.5	95	93.0	1100	11.3	95	51.6	1100	6.3	95	180 B5
11.1	253.3	950	26.5	95	126.7	1100	15.4	95	81.4	1100	9.9	95	45.2	1100	5.5	95	160 B5
12.4	225.7	1150	28.6	95	112.8	1420	17.7	95	72.5	1600	12.8	95	40.3	1700	7.6	95	
14.5	193.6	1250	26.7	95	96.8	1550	16.5	95	62.2	1700	11.7	95	34.6	1850	7.0	95	132 B5
16.3	171.4	1320	24.9	95	85.7	1630	15.4	95	55.1	1800	10.9	95	30.6	1850	6.2	95	
17.7	158.3	1380	24.1	95	79.1	1700	14.8	95	50.9	1800	10.1	95	28.3	1850	5.8	95	112 B5
20.2	138.6	1440	22.0	95	69.3	1750	13.4	95	44.6	1850	9.1	95	24.8	1850	5.0	95	100 B5
21.7	129.3	1460	20.8	95	64.6	1750	12.5	95	41.6	1850	8.5	95	23.1	1850	4.7	95	
25.4	110.1	1460	17.7	95	55.1	1620	9.8	95	35.4	1720	6.7	95	19.7	1830	4.0	95	
29.1	96.1	1460	15.5	95	48.0	1750	9.3	95	30.9	1850	6.3	95	17.2	1850	3.5	95	
32.3	86.6	1460	13.9	95	43.3	1750	8.4	95	27.8	1850	5.7	95	15.5	1850	3.2	95	
38.9	72.0	1460	11.6	95	36.0	1750	6.9	95	23.1	1850	4.7	95	12.9	1850	2.6	95	
40.7	68.8	1460	11.1	95	34.4	1750	6.6	95	22.1	1800	4.4	95	12.3	1850	2.5	95	
44.7	62.6	1460	10.1	95	31.3	1750	6.0	95	20.1	1800	4.0	95	11.2	1900	2.3	95	
48.9	57.2	1460	9.2	95	28.6	1750	5.5	95	18.4	1850	3.7	95	10.2	1900	2.1	95	

PR 112/3

59

ir	n_1 = 2800 min^{-1}				n_1 = 1400 min^{-1}				n_1 = 900 min^{-1}				n_1 = 500 min^{-1}				IEC
	n_2 min^{-1}	T_{2M} Nm	P kW	RD %	n_2 min^{-1}	T_{2M} Nm	P kW	RD %	n_2 min^{-1}	T_{2M} Nm	P kW	RD %	n_2 min^{-1}	T_{2M} Nm	P kW	RD %	
51.2	54.7	1350	8.3	93	27.4	1700	5.2	93	17.6	1860	3.7	93	9.8	1860	2.0	93	
58.5	47.9	1400	7.5	93	23.9	1750	4.7	93	15.4	1860	3.2	93	8.6	1860	1.8	93	
62.7	44.7	1420	7.1	93	22.3	1750	4.4	93	14.4	1860	3.0	93	8.0	1860	1.7	93	
67.4	41.6	1440	6.7	93	20.8	1750	4.1	93	13.4	1860	2.8	93	7.4	1860	1.6	93	
72.6	38.6	1500	6.5	93	19.3	1750	3.8	93	12.4	1860	2.6	93	6.9	1860	1.4	93	
78.5	35.7	1500	6.0	93	17.8	1750	3.5	93	11.5	1860	2.4	93	6.4	1860	1.3	93	
87.3	32.1	1500	5.4	93	16.0	1750	3.2	93	10.3	1860	2.2	93	5.7	1860	1.2	93	112 B5
93.6	29.9	1500	5.1	93	15.0	1750	2.9	93	9.6	1860	2.0	93	5.3	1860	1.1	93	100 B5
108.4	25.8	1500	4.4	93	12.9	1750	2.5	93	8.3	1860	1.7	93	4.6	1860	1.0	93	
117.2	23.9	1500	4.0	93	11.9	1750	2.4	93	7.7	1860	1.6	93	4.3	1860	0.9	93	90 B5
128.3	21.8	1500	3.7	93	10.9	1750	2.2	93	7.0	1860	1.5	93	3.9	1860	0.8	93	80 B5
148.0	18.9	1500	3.2	93	9.5	1750	1.9	93	6.1	1860	1.3	93	3.4	1860	0.7	93	
167.0	16.8	1500	2.8	93	8.4	1750	1.7	93	5.4	1860	1.1	93	3.0	1860	0.6	93	
191.5	14.6	1500	2.5	93	7.3	1750	1.4	93	4.7	1860	1.0	93	2.6	1860	0.5	93	
220.9	12.7	1500	2.1	93	6.3	1750	1.2	93	4.1	1860	0.9	93	2.3	1860	0.5	93	
241.0	11.6	1500	2.0	93	5.8	1750	1.1	93	3.7	1900	0.8	93	2.1	1900	0.4	93	
278.1	10.1	1500	1.7	93	5.0	1750	1.0	93	3.2	1900	0.7	93	1.8	1900	0.4	93	

Pt_N [kW]	tous les rapports *todas las relaciones* *todas las relações*
	16.5

N.B.
Pour les réducteurs caractérisés par le double bord dans la colonne des puissances, il est nécessaire de vérifier l'échange thermique du réducteur (A-1.5). Pour toute autre information, contacter notre Service Technique.

Nota:
Para los reductores que se evidencian por el doble borde en la columna de las potencias es necesario verificar el intercambio térmico del reductor (A-1.5). Para mayores informaciones, contactar nuestra oficina técnica.

OBS.
Para os redutores evidenciados com duplo contorno na coluna das potências é necessário controlar a sua troca térmica (A-1.5). Para maiores informações contate o nosso dep.to técnico.

N.B.
Les poids indiqués sont à titre indicatif et ils peuvent varier en fonction de la version du réducteur.

Nota:
Los pesos indicados son ilustrativos y pueden variar en función de la versión del reductor.

OBS.
Os pesos indicados são indicativos e podem variar em função da versão do redutor.

1.6 Performances réducteurs PR *1.6 Prestaciones reductores PR* 1.6 Desempenhos redutores PR

PR 125/2

105

ir	n_1 = 2800 min^{-1}				n_1 = 1400 min^{-1}				n_1 = 900 min^{-1}				n_1 = 500 min^{-1}				IEC
	n_2 min^{-1}	T_{2M} Nm	P kW	RD %	n_2 min^{-1}	T_{2M} Nm	P kW	RD %	n_2 min^{-1}	T_{2M} Nm	P kW	RD %	n_2 min^{-1}	T_{2M} Nm	P kW	RD %	
5,4	514,7	900,0	51,1	95	257,4	1000,0	28,4	95	165,5	1088,9	19,9	95	91.9	1088.9	11.0	95	
6,5	427,8	1080,0	50,9	95	213,9	1200,0	28,3	95	137,5	1306,7	19,8	95	76.4	1306.7	11.0	95	
8,2	341,9	1350,0	50,9	95	171,0	1500,0	28,3	95	109,9	1633,3	19,8	95	61.1	1633.3	11.0	95	200 B5
9,9	284,2	1440,0	45,1	95	142,1	1600,0	25,1	95	91,3	1742,2	17,5	95	50.7	1742.2	9.7	95	180 B5
12,5	223,9	1620,0	40,0	95	111,9	1800,0	22,2	95	72,0	1960,0	15,5	95	40.0	1960.0	8.6	95	
15,1	186,0	1710,0	35,1	95	93,0	1900,0	19,5	95	59,8	2068,9	13,6	95	33.2	2068.9	7.6	95	160 B5
19,9	140,9	1800,0	27,9	95	70,4	2000,0	15,5	95	45,3	2177,8	10,9	95	25.2	2177.8	6.0	95	132 B5
25,1	111,5	1890,0	23,2	95	55,8	2100,0	12,9	95	35,9	2286,7	9,0	95	19.9	2286.7	5.0	95	132 B14
30,2	92,7	1980,0	20,2	95	46,3	2200,0	11,2	95	29,8	2395,6	7,9	95	16.6	2395.6	4.4	95	
38,2	73,3	2070,0	16,7	95	36,7	2300,0	9,3	95	23,6	2504,4	6,5	95	13.1	2504.4	3.6	95	112 B5
44,3	63,3	1980,0	13,8	95	31,6	2200,0	7,7	95	20,3	2395,6	5,4	95	11.3	2395.6	3.0	95	100 B5
53,1	52,8	1980,0	11,5	95	26,4	2200,0	6,4	95	17,0	2395,6	4,5	95	9.4	2395.6	2.5	95	
57,5	48,7	1980,0	10,6	95	24,3	2200,0	5,9	95	15,7	2395,6	4,1	95	8.7	2395.6	2.3	95	

E

Pt_N [kW]	tous les rapports *todas las relaciones* *todas las relações*
	21.0

N.B.
Pour les réducteurs caractérisés par le double bord dans la colonne des puissances, il est nécessaire de vérifier l'échange thermique du réducteur (A-1.5). Pour toute autre information, contacter notre Service Technique.

nota:
Para los reductores que se evidencian por el doble borde en la columna de las potencias es necesario verificar el intercambio térmico del reductor (A-1.5). Para mayores informaciones, contactar nuestra oficina técnica.

OBS.
Para os redutores evidenciados com duplo contorno na coluna das potências é necessário controlar a sua troca térmica (A-1.5). Para maiores informações contate o nosso dep.to técnico.

N.B.
Les poids indiqués sont à titre indicatif et ils peuvent varier en fonction de la version du réducteur.

Nota:
Los pesos indicados son ilustrativos y pueden variar en función de la versión del reductor.

OBS.
Os pesos indicados são indicativos e podem variar em função da versão do redutor.

1.7 Performances motoréducteurs PMP - PCP - PMF - PCF

0.09 kW — n_1= 860 min^{-1} — 63B 6

n_2 min^{-1}	ir	T2 Nm	FS'	PMP - PCP PMF - PCF	
64	13.5	13	19.9	**63/2**	63B 6
60	14.4	14	16.8	**63/2**	63B 6
51	16.9	16	15.9	**63/2**	63B 6
43	19.8	19	13.6	**63/2**	63B 6
36	24.1	23	10.7	**63/2**	63B 6
33	26.1	25	10.1	**63/2**	63B 6
27	31.7	30	8.3	**63/2**	63B 6
23	36.6	35	7.2	**63/2**	63B 6
19.8	43.4	40	6.2	**63/3**	63B 6
18.3	47.0	44	5.8	**63/3**	63B 6
16.1	53.3	50	5.1	**63/3**	63B 6
15.0	57.2	53	4.8	**63/3**	63B 6
13.9	61.8	57	4.4	**63/3**	63B 6
12.4	69.6	65	3.9	**63/3**	63B 6
11.4	75.4	70	3.6	**63/3**	63B 6
10.6	81.4	76	3.4	**63/3**	63B 6
9.7	88.4	82	3.0	**63/3**	63B 6
8.7	98.9	92	2.7	**63/3**	63B 6
7.5	114.4	106	2.4	**63/3**	63B 6
6.4	135.4	126	2.0	**63/3**	63B 6
5.8	149.1	139	1.8	**63/3**	63B 6
5.3	163.2	152	3.1	**71/3**	63B 6
5.2	164.7	153	1.6	**63/3**	63B 6
4.7	181.3	169	1.5	**63/3**	63B 6
4.5	191.6	178	2.9	**71/3**	63B 6
4.0	216.9	202	1.3	**63/3**	63B 6
3.9	220.8	205	2.5	**71/3**	63B 6

0.13 kW — n_1= 1360 min^{-1}, n_1= 860 min^{-1} — 63A 4, 63C 6

n_2 min^{-1}	ir	T2 Nm	FS'	PMP - PCP PMF - PCF	
94	14.4	12	17.6	**63/2**	63A 4
80	16.9	15	17.1	**63/2**	63A 4
69	19.8	17	14.6	**63/2**	63A 4
56	24.1	21	11.0	**63/2**	63A 4
52	26.1	23	10.6	**63/2**	63A 4
43	31.7	27	8.7	**63/2**	63A 4
37	36.6	32	7.9	**63/2**	63A 4
31	43.4	37	6.8	**63/3**	63A 4
26	53.3	45	5.5	**63/3**	63A 4
24	57.2	49	5.1	**63/3**	63A 4
22	61.8	52	4.8	**63/3**	63A 4
19.5	69.6	59	4.2	**63/3**	63A 4
18.0	75.4	64	3.9	**63/3**	63A 4
16.7	81.4	69	3.6	**63/3**	63A 4
15.4	88.4	75	3.3	**63/3**	63A 4
13.8	98.9	84	3.0	**63/3**	63A 4
11.9	114.4	97	2.6	**63/3**	63A 4
10.0	135.4	115	2.2	**63/3**	63A 4
9.1	149.1	127	2.0	**63/3**	63A 4
8.3	163.2	139	3.3	**71/3**	63A 4
8.3	164.7	140	1.8	**63/3**	63A 4
7.5	181.3	154	1.6	**63/3**	63A 4
7.1	191.6	163	3.0	**71/3**	63A 4
6.3	216.9	184	1.4	**63/3**	63A 4
6.2	220.8	187	2.7	**71/3**	63A 4
5.3	163.2	219	2.1	**71/3**	63C 6

1.7 Prestaciones motorreductores PMP - PCP - PMF - PCF

0.13 kW — n_1= 1360 min^{-1}, n_1= 860 min^{-1} — 63A 4, 63C 6

n_2 min^{-1}	ir	T2 Nm	FS'	PMP - PCP PMF - PCF	
5.2	164.7	221	1.1	**63/3**	63C 6
4.0	216.9	291	0.9	**63/3**	63C 6
3.9	220.8	296	1.8	**71/3**	63C 6

0.18 kW — n_1= 1370 min^{-1}, n_1= 870 min^{-1} — 63B 4, 71A 6

n_2 min^{-1}	ir	T2 Nm	FS'	PMP - PCP PMF - PCF	
152	9.0	11	19.6	**63/2**	63B 4
132	10.4	12	17.7	**63/2**	63B 4
116	11.8	14	16.7	**63/2**	63B 4
101	13.5	16	15.5	**63/2**	63B 4
95	14.4	17	12.8	**63/2**	63B 4
81	16.9	20	12.4	**63/2**	63B 4
69	19.8	24	10.6	**63/2**	63B 4
57	24.1	29	8.0	**63/2**	63B 4
52	26.1	31	7.7	**63/2**	63B 4
43	31.7	38	6.4	**63/2**	63B 4
37	36.6	44	5.7	**63/2**	63B 4
32	43.4	51	4.9	**63/3**	63B 4
29	47.0	55	4.6	**63/3**	63B 4
26	53.3	62	4.0	**63/3**	63B 4
24	57.2	67	3.7	**63/3**	63B 4
22	61.8	72	3.5	**63/3**	63B 4
19.7	69.6	81	3.1	**63/3**	63B 4
18.2	75.4	88	2.8	**63/3**	63B 4
16.8	81.4	95	2.6	**63/3**	63B 4
15.5	88.4	103	2.4	**63/3**	63B 4
13.9	98.9	115	2.2	**63/3**	63B 4
12.0	114.4	133	1.9	**63/3**	63B 4
11.1	123.8	144	3.2	**71/3**	63B 4
10.2	134.3	157	2.9	**71/3**	63B 4
10.1	135.4	158	1.6	**63/3**	63B 4
9.2	149.1	174	1.4	**63/3**	63B 4
8.9	154.8	181	2.5	**71/3**	63B 4
8.4	163.2	190	2.4	**71/3**	63B 4
8.3	164.7	192	1.3	**63/3**	63B 4
7.6	181.3	212	1.2	**63/3**	63B 4
7.2	191.6	224	2.2	**71/3**	63B 4
6.3	216.9	253	1.0	**63/3**	63B 4
6.2	220.8	258	1.9	**71/3**	63B 4
5.3	163.2	300	1.6	**71/3**	71A 6
5.3	164.7	303	0.8	**63/3**	71A 6
4.9	178.1	327	2.9	**90/3**	71A 6
3.9	220.8	406	1.3	**71/3**	71A 6
3.4	253.2	465	2.0	**90/3**	71A 6

0.22 kW — n_1= 1400 min^{-1} — 63C 4

n_2 min^{-1}	ir	T2 Nm	FS'	PMP - PCP PMF - PCF	
467	3.0	4	18.7	**63/2**	63C 4
359	3.9	6	19.8	**63/2**	63C 4
280	5.0	7	19.6	**63/2**	63C 4
226	6.2	9	18.1	**63/2**	63C 4

1.7 Desempenhos motoredutores PMP - PCP - PMF - PCF

0.22 kW — n_1= 1400 min^{-1} — 63C 4

n_2 min^{-1}	ir	T2 Nm	FS'	PMP - PCP PMF - PCF	
189	7.4	11	17.1	**63/2**	63C 4
156	9.0	13	16.4	**63/2**	63C 4
119	11.8	17	14.0	**63/2**	63C 4
97	14.4	21	10.7	**63/2**	63C 4
83	16.9	24	10.4	**63/2**	63C 4
71	19.8	28	8.9	**63/2**	63C 4
58	24.1	34	6.7	**63/2**	63C 4
44	31.7	45	5.3	**63/2**	63C 4
32	43.4	61	4.1	**63/3**	63C 4
26	53.3	74	3.4	**63/3**	63C 4
23	61.8	86	2.9	**63/3**	63C 4
20	69.6	97	2.6	**63/3**	63C 4
17.2	81.4	114	2.2	**63/3**	63C 4
15.8	88.4	123	2.0	**63/3**	63C 4
14.2	98.9	138	1.8	**63/3**	63C 4
14.1	99.3	139	3.3	**71/3**	63C 4
12.2	114.4	160	1.6	**63/3**	63C 4
11.3	123.8	173	2.7	**71/3**	63C 4
9.4	149.1	208	1.2	**63/3**	63C 4
9.0	154.8	216	2.1	**71/3**	63C 4
7.7	181.3	253	1.0	**63/3**	63C 4
7.3	191.6	267	1.8	**71/3**	63C 4
6.5	216.9	303	0.8	**63/3**	63C 4
6.3	220.8	308	1.6	**71/3**	63C 4

0.25 kW — n_1= 1370 min^{-1}, n_1= 870 min^{-1} — 71A 4, 71B 6

n_2 min^{-1}	ir	T2 Nm	FS'	PMP - PCP PMF - PCF	
457	3.0	5	16.1	**63/2**	71A 4
351	3.9	6	17.0	**63/2**	71A 4
319	4.3	7	18.3	**63/2**	71A 4
274	5.0	8	16.9	**63/2**	71A 4
245	5.6	9	17.3	**63/2**	71A 4
211	6.5	11	15.8	**63/2**	71A 4
185	7.4	12	14.7	**63/2**	71A 4
171	8.0	13	15.1	**63/2**	71A 4
152	9.0	15	14.1	**63/2**	71A 4
132	10.4	17	12.8	**63/2**	71A 4
116	11.8	20	12.0	**63/2**	71A 4
95	14.4	24	9.2	**63/2**	71A 4
81	16.9	28	8.9	**63/2**	71A 4
69	19.8	33	7.6	**63/2**	71A 4
57	24.1	40	5.8	**63/2**	71A 4
52	26.1	43	5.6	**63/2**	71A 4
43	31.7	52	4.6	**63/2**	71A 4
37	36.6	61	4.1	**63/2**	71A 4
32	43.4	70	3.6	**63/3**	71A 4
29	47.0	76	3.3	**63/3**	71A 4
24	57.2	93	2.7	**63/3**	71A 4
22	61.8	100	2.5	**63/3**	71A 4
19.7	69.6	113	2.2	**63/3**	71A 4
18.2	75.4	122	2.0	**63/3**	71A 4
16.8	81.4	132	1.9	**63/3**	71A 4
15.5	88.4	143	1.7	**63/3**	71A 4
15.0	91.5	148	3.1	**71/3**	71A 4
13.9	98.9	160	1.6	**63/3**	71A 4

1.7 Performances motoréducteurs PMP - PCP - PMF - PCF

0.25 kW

n_1= 1370 min^{-1} — 71A 4
n_1= 870 min^{-1} — 71B 6

n_2 min^{-1}	ir	T2 Nm	FS'	PMP - PCP PMF - PCF	
13.8	99.3	161	2.9	**71/3**	71A 4
12.0	114.4	185	1.3	**63/3**	71A 4
10.2	134.3	218	2.1	**71/3**	71A 4
10.1	135.4	219	1.1	**63/3**	71A 4
9.2	149.1	242	1.0	**63/3**	71A 4
8.9	154.8	251	1.8	**71/3**	71A 4
8.4	163.2	265	1.7	**71/3**	71A 4
8.3	164.7	267	0.9	**63/3**	71A 4
7.6	181.3	294	0.9	**63/3**	71A 4
7.2	191.6	311	1.6	**71/3**	71A 4
6.8	201.0	326	2.8	**90/3**	71A 4
6.2	220.8	358	1.4	**71/3**	71A 4
5.4	253.2	410	2.2	**90/3**	71A 4
5.3	163.2	417	1.1	**71/3**	71B 6
4.5	191.6	489	1.1	**71/3**	71B 6
4.3	201.0	513	1.8	**90/3**	71B 6
3.4	253.2	646	1.5	**90/3**	71B 6

0.37 kW

n_1= 2790 min^{-1} — 63C 2
n_1= 1380 min^{-1} — 71B 4
n_1= 910 min^{-1} — 80A 6
n_1= 880 min^{-1} — 71C 6

n_2 min^{-1}	ir	T2 Nm	FS'	PMP - PCP PMF - PCF	
715	3.9	5	19.2	**63/2**	63C 2
649	4.3	5	18.4	**63/2**	63C 2
558	5.0	6	18.3	**63/2**	63C 2
498	5.6	7	18.6	**63/2**	63C 2
460	3.0	7	11.0	**63/2**	71B 4
431	3.2	8	19.3	**71/2**	71B 4
354	3.9	9	11.6	**63/2**	71B 4
321	4.3	10	12.4	**63/2**	71B 4
276	5.0	12	11.5	**63/2**	71B 4
246	5.6	14	11.7	**63/2**	71B 4
223	6.2	15	10.6	**63/2**	71B 4
212	6.5	16	10.8	**63/2**	71B 4
173	8.0	19	10.3	**63/2**	71B 4
153	9.0	22	9.6	**63/2**	71B 4
133	10.4	25	8.7	**63/2**	71B 4
117	11.8	29	8.2	**63/2**	71B 4
102	13.5	33	7.6	**63/2**	71B 4
96	14.4	35	6.3	**63/2**	71B 4
82	16.9	41	6.1	**63/2**	71B 4
70	19.8	48	5.2	**63/2**	71B 4
57	24.1	59	3.9	**63/2**	71B 4
53	26.1	63	3.8	**63/2**	71B 4
44	31.7	77	3.1	**63/2**	71B 4
38	36.6	89	2.8	**63/2**	71B 4
32	43.4	103	2.4	**63/3**	71B 4
29	47.0	112	2.2	**63/3**	71B 4
26	53.3	127	2.0	**63/3**	71B 4
23	60.8	145	3.2	**71/3**	71B 4
22	61.8	147	1.7	**63/3**	71B 4
19.8	69.6	166	1.5	**63/3**	71B 4
18.3	75.4	180	2.6	**71/3**	71B 4
18.3	75.4	180	1.4	**63/3**	71B 4
15.9	86.8	207	2.2	**71/3**	71B 4
15.6	88.4	211	1.2	**63/3**	71B 4

1.7 Prestaciones motorreductores PMP - PCP - PMF - PCF

0.37 kW

n_1= 2790 min^{-1} — 63C 2
n_1= 1380 min^{-1} — 71B 4
n_1= 910 min^{-1} — 80A 6
n_1= 880 min^{-1} — 71C 6

n_2 min^{-1}	ir	T2 Nm	FS'	PMP - PCP PMF - PCF	
14.0	98.9	236	1.1	**63/3**	71B 4
13.9	99.3	236	1.9	**71/3**	71B 4
12.8	107.5	256	1.8	**71/3**	71B 4
12.1	114.4	272	0.9	**63/3**	71B 4
11.1	123.8	295	1.6	**71/3**	71B 4
11.0	125.0	298	3.1	**90/3**	71B 4
10.3	134.3	320	1.4	**71/3**	71B 4
9.8	141.0	336	2.7	**90/3**	71B 4
8.9	154.8	369	1.2	**71/3**	71B 4
8.9	155.2	370	2.5	**90/3**	71B 4
7.2	191.6	456	1.1	**71/3**	71B 4
6.9	201.0	479	1.9	**90/3**	71B 4
6.3	220.8	526	1.0	**71/3**	71B 4
5.5	253.2	603	1.5	**90/3**	71B 4
4.4	201.0	751	1.3	**90/3**	71C 6
4.1	220.9	798	2.3	**112/3**	80A 6
3.5	253.2	946	1.0	**90/3**	71C 6
3.3	278.1	1004	1.9	**112/3**	80A 6

0.55 kW

n_1= 2800 min^{-1} — 71B 2
n_1= 1380 min^{-1} — 71C 4
n_1= 1390 min^{-1} — 80A 4
n_1= 910 min^{-1} — 80B 6

n_2 min^{-1}	ir	T2 Nm	FS'	PMP - PCP PMF - PCF	
933	3.0	5	14.4	**63/2**	71B 2
718	3.9	7	12.9	**63/2**	71B 2
651	4.3	8	12.4	**63/2**	71B 2
531	2.6	9	13.8	**71/2**	71C 4
460	3.0	11	7.4	**63/2**	71C 4
431	3.2	12	13.0	**71/2**	71C 4
363	3.8	14	12.7	**71/2**	71C 4
354	3.9	14	7.8	**63/2**	71C 4
321	4.3	16	8.4	**63/2**	71C 4
276	5.0	18	7.7	**63/2**	71C 4
246	5.6	20	7.9	**63/2**	71C 4
223	6.2	22	7.1	**63/2**	71C 4
212	6.5	24	7.2	**63/2**	71C 4
186	7.4	27	6.7	**63/2**	71C 4
173	8.0	29	6.9	**63/2**	71C 4
153	9.0	33	6.5	**63/2**	71C 4
133	10.4	38	5.9	**63/2**	71C 4
117	11.8	43	5.5	**63/2**	71C 4
102	13.5	49	5.1	**63/2**	71C 4
96	14.4	52	4.2	**63/2**	71C 4
82	16.9	61	4.1	**63/2**	71C 4
70	19.8	72	3.5	**63/2**	71C 4
67	20.5	74	3.1	**63/2**	71C 4
57	24.1	87	2.6	**63/2**	71C 4
53	26.1	94	2.5	**63/2**	71C 4
44	31.7	115	2.1	**63/2**	71C 4
42	33.1	120	3.4	**71/2**	71C 4
38	36.6	132	1.9	**63/2**	71C 4
37	37.3	135	3.0	**71/2**	71C 4
35	39.5	140	3.3	**71/3**	71C 4
32	43.4	154	1.6	**63/3**	71C 4
31	44.7	162	2.8	**71/2**	71C 4
29	47.0	166	1.5	**63/3**	71C 4
27	50.5	183	2.5	**71/2**	71C 4

1.7 Desempenhos motoredutores PMP - PCP - PMF - PCF

0.55 kW

n_1= 2800 min^{-1} — 71B 2
n_1= 1380 min^{-1} — 71C 4
n_1= 1390 min^{-1} — 80A 4
n_1= 910 min^{-1} — 80B 6

n_2 min^{-1}	ir	T2 Nm	FS'	PMP - PCP PMF - PCF	
26	53.3	189	1.3	**63/3**	71C 4
26	53.5	189	2.4	**71/3**	71C 4
23	60.8	215	2.1	**71/3**	71C 4
22	61.8	219	1.1	**63/3**	71C 4
21	64.2	227	2.0	**71/3**	71C 4
19.8	69.6	246	1.0	**63/3**	71C 4
18.3	75.4	267	1.7	**71/3**	71C 4
18.3	75.4	267	0.9	**63/3**	71C 4
18.1	76.3	270	3.4	**90/3**	71C 4
17.0	81.4	288	0.9	**63/3**	71C 4
16.7	82.8	293	3.1	**90/3**	71C 4
15.1	91.5	324	1.4	**71/3**	71C 4
14.8	93.3	330	2.8	**90/3**	71C 4
13.9	99.3	351	1.3	**71/3**	71C 4
13.7	100.6	356	2.6	**90/3**	71C 4
12.8	107.5	381	1.2	**71/3**	71C 4
12.7	108.9	385	2.4	**90/3**	71C 4
11.1	123.8	438	1.0	**71/3**	71C 4
11.0	125.0	442	2.1	**90/3**	71C 4
10.3	134.3	475	1.0	**71/3**	71C 4
9.8	141.0	499	1.8	**90/3**	71C 4
8.9	154.8	548	0.8	**71/3**	71C 4
8.9	155.2	549	1.7	**90/3**	71C 4
8.3	167.0	587	3.0	**112/3**	80A 4
7.7	178.1	630	1.4	**90/3**	71C 4
6.3	220.9	776	2.3	**112/3**	80A 4
6.1	224.4	794	1.1	**90/3**	71C 4
5.8	241.0	847	2.1	**112/3**	80A 4
5.5	253.2	896	1.0	**90/3**	71C 4
4.8	191.5	1028	1.8	**112/3**	80B 6
4.5	201.0	1079	0.9	**90/3**	80B 6
3.3	278.1	1493	1.3	**112/3**	80B 6

0.75 kW

n_1= 2800 min^{-1} — 71C 2
n_1= 1390 min^{-1} — 80B 4
n_1= 910 min^{-1} — 80C 6

n_2 min^{-1}	ir	T2 Nm	FS'	PMP - PCP PMF - PCF	
933	3.0	7	10.6	**63/2**	71C 2
718	3.9	9	9.5	**63/2**	71C 2
651	4.3	10	9.1	**63/2**	71C 2
560	5.0	12	9.1	**63/2**	71C 2
500	5.6	14	9.2	**63/2**	71C 2
452	6.2	15	8.6	**63/2**	71C 2
431	6.5	16	8.5	**63/2**	71C 2
378	7.4	18	7.8	**63/2**	71C 2
356	3.9	19	5.8	**63/2**	80B 4
323	4.3	21	6.2	**63/2**	80B 4
278	5.0	24	5.7	**63/2**	80B 4
248	5.6	27	5.8	**63/2**	80B 4
224	6.2	30	5.3	**63/2**	80B 4
214	6.5	32	5.3	**63/2**	80B 4
188	7.4	36	5.0	**63/2**	80B 4
174	8.0	39	5.1	**63/2**	80B 4
154	9.0	44	4.8	**63/2**	80B 4
134	10.4	51	4.3	**63/2**	80B 4
118	11.8	58	4.1	**63/2**	80B 4
97	14.4	70	3.1	**63/2**	80B 4

1.7 Performances motoréducteurs PMP - PCP - PMF - PCF

0.75 kW

n_1= 2800 min^{-1} 71C 2
n_1= 1390 min^{-1} 80B 4
n_1= 910 min^{-1}1 80C 6

n_2 min^{-1}	ir	T2 Nm	FS'	PMP - PCP PMF - PCF	
82	16.9	83	3.0	**63/2**	80B 4
70	19.8	97	2.6	**63/2**	80B 4
58	24.1	118	1.9	**63/2**	80B 4
55	25.3	124	3.3	**71/2**	80B 4
53	26.1	128	1.9	**63/2**	80B 4
48	28.8	141	3.3	**71/2**	80B 4
44	31.7	155	1.5	**63/2**	80B 4
42	33.1	162	2.5	**71/2**	80B 4
38	36.6	179	1.4	**63/2**	80B 4
37	37.3	183	2.2	**71/2**	80B 4
35	39.5	189	2.4	**71/3**	80B 4
32	43.4	208	1.2	**63/3**	80B 4
30	47.0	225	1.1	**63/3**	80B 4
28	50.5	247	1.9	**71/2**	80B 4
26	53.3	255	1.0	**63/3**	80B 4
25	55.2	265	3.4	**90/3**	80B 4
24	57.2	274	0.9	**63/3**	80B 4
23	60.8	291	1.6	**71/3**	80B 4
22	61.8	296	0.8	**63/3**	80B 4
22	62.3	299	3.0	**90/3**	80B 4
22	64.2	308	1.5	**71/3**	80B 4
18.4	75.4	361	1.3	**71/3**	80B 4
18.2	76.3	366	2.5	**90/3**	80B 4
16.8	82.8	397	2.3	**90/3**	80B 4
16.0	86.8	416	1.1	**71/3**	80B 4
15.2	91.5	438	1.0	**71/3**	80B 4
14.9	93.3	447	2.0	**90/3**	80B 4
12.9	107.5	515	0.9	**71/3**	80B 4
12.8	108.4	519	3.4	**112/3**	80B 4
10.8	128.3	615	2.8	**112/3**	80B 4
9.9	141.0	676	1.3	**90/3**	80B 4
8.3	167.0	800	2.2	**112/3**	80B 4
7.8	178.1	853	1.1	**90/3**	80B 4
6.3	220.9	1059	1.7	**112/3**	80B 4
6.2	224.4	1075	0.8	**90/3**	80B 4
5.0	278.1	1333	1.3	**112/3**	80B 4
4.1	220.9	1617	1.2	**112/3**	80C 6
3.3	278.1	2036	0.9	**112/3**	80C 6

0.88 kW

n_1= 1350 min^{-1} 80C 4

n_2 min^{-1}	ir	T2 Nm	FS'	PMP - PCP PMF - PCF	
450	3.0	18	4.5	**63/2**	80C 4
346	3.9	23	4.8	**63/2**	80C 4
314	4.3	25	5.1	**63/2**	80C 4
270	5.0	30	4.7	**63/2**	80C 4
241	5.6	33	4.8	**63/2**	80C 4
218	6.2	37	4.4	**63/2**	80C 4
208	6.5	38	4.4	**63/2**	80C 4
182	7.4	44	4.1	**63/2**	80C 4
169	8.0	47	4.2	**63/2**	80C 4
150	9.0	53	3.9	**63/2**	80C 4
130	10.4	62	3.6	**63/2**	80C 4
114	11.8	70	3.4	**63/2**	80C 4
100	13.5	80	3.1	**63/2**	80C 4
94	14.4	85	2.6	**63/2**	80C 4

1.7 Prestaciones motorreductores PMP - PCP - PMF - PCF

0.88 kW

n_1= 1350 min^{-1} 80C 4

n_2 min^{-1}	ir	T2 Nm	FS'	PMP - PCP PMF - PCF	
80	16.9	100	2.5	**63/2**	80C 4
68	19.8	117	2.1	**63/2**	80C 4
66	20.5	121	1.9	**63/2**	80C 4
56	24.1	143	1.6	**63/2**	80C 4
53	25.3	150	2.7	**71/2**	80C 4
43	31.7	187	1.3	**63/2**	80C 4
41	33.1	196	2.1	**71/2**	80C 4
34	39.5	229	2.0	**71/3**	80C 4
31	43.4	251	1.0	**63/3**	80C 4
29	47.0	272	0.9	**63/3**	80C 4
28	48.8	283	3.2	**90/3**	80C 4
27	50.5	299	1.5	**71/2**	80C 4
22	60.8	352	1.3	**71/3**	80C 4
22	62.3	361	2.5	**90/3**	80C 4
17.9	75.4	437	1.1	**71/3**	80C 4
17.7	76.3	442	2.1	**90/3**	80C 4
16.3	82.8	479	1.9	**90/3**	80C 4
15.6	86.8	503	0.9	**71/3**	80C 4
14.8	91.5	530	0.9	**71/3**	80C 4
14.5	93.3	540	1.7	**90/3**	80C 4
14.4	93.6	542	3.2	**112/3**	80C 4
13.6	99.3	575	0.8	**71/3**	80C 4
13.4	100.6	582	1.6	**90/3**	80C 4
12.5	108.4	628	2.8	**112/3**	80C 4
12.4	108.9	630	1.4	**90/3**	80C 4
11.5	117.2	679	2.6	**112/3**	80C 4
10.8	125.0	724	1.3	**90/3**	80C 4
9.1	148.0	857	2.0	**112/3**	80C 4
8.7	155.2	899	1.0	**90/3**	80C 4
7.6	178.1	1031	0.9	**90/3**	80C 4
7.0	191.5	1109	1.6	**112/3**	80C 4
6.1	220.9	1279	1.4	**112/3**	80C 4
4.9	278.1	1610	1.1	**112/3**	80C 4

1.1 kW

n_1= 2830 min^{-1} 80B 2
n_1= 1390 min^{-1} 80D 4

n_2 min^{-1}	ir	T2 Nm	FS'	PMP - PCP PMF - PCF	
943	3.0	11	7.3	**63/2**	80B 2
726	3.9	14	6.5	**63/2**	80B 2
658	4.3	15	6.3	**63/2**	80B 2
566	5.0	18	6.2	**63/2**	80B 2
505	5.6	20	6.3	**63/2**	80B 2
463	3.0	22	3.7	**63/2**	80D 4
356	3.9	28	3.9	**63/2**	80D 4
323	4.3	31	4.2	**63/2**	80D 4
278	5.0	36	3.9	**63/2**	80D 4
248	5.6	40	4.0	**63/2**	80D 4
224	6.2	45	3.6	**63/2**	80D 4
214	6.5	47	3.6	**63/2**	80D 4
188	7.4	53	3.4	**63/2**	80D 4
174	8.0	57	3.5	**63/2**	80D 4
154	9.0	65	3.2	**63/2**	80D 4
134	10.4	75	2.9	**63/2**	80D 4
118	11.8	85	2.8	**63/2**	80D 4
103	13.5	97	2.6	**63/2**	80D 4

1.7 Desempenhos motoredutores PMP - PCP - PMF - PCF

1.1 kW

n_1= 2830 min^{-1} 80B 2
n_1= 1390 min^{-1} 80D 4
n_1= 1400 min^{-1} 90S 4
n_1= 920 min^{-1} 90L 6

n_2 min^{-1}	ir	T2 Nm	FS'	PMP - PCP PMF - PCF	
97	14.4	103	2.1	**63/2**	80D 4
82	16.9	121	2.1	**63/2**	80D 4
74	18.7	134	3.4	**71/2**	80D 4
70	19.8	142	1.8	**63/2**	80D 4
69	20.2	145	3.2	**71/2**	80D 4
68	20.5	147	1.6	**63/2**	80D 4
63	21.9	157	2.9	**71/2**	80D 4
58	24.1	173	1.3	**63/2**	80D 4
53	26.1	187	1.3	**63/2**	80D 4
48	28.8	207	2.2	**71/2**	80D 4
44	31.7	228	1.1	**63/2**	80D 4
42	33.1	238	1.7	**71/2**	80D 4
38	36.6	263	1.0	**63/2**	80D 4
37	37.3	268	1.5	**71/2**	80D 4
36	38.7	272	3.3	**90/3**	80D 4
35	39.5	278	1.7	**71/3**	80D 4
32	43.4	305	0.8	**63/3**	80D 4
32	43.7	307	3.0	**90/3**	80D 4
31	44.7	321	1.4	**71/2**	80D 4
28	48.8	343	2.7	**90/3**	80D 4
28	50.5	363	1.3	**71/2**	80D 4
26	53.5	376	1.2	**71/3**	80D 4
25	55.2	388	2.3	**90/3**	80D 4
23	60.8	427	1.1	**71/3**	80D 4
22	62.3	438	2.1	**90/3**	80D 4
22	64.2	451	1.0	**71/3**	80D 4
19.7	70.6	496	1.8	**90/3**	80D 4
19.1	72.6	510	3.4	**112/3**	80D 4
18.4	75.4	530	0.9	**71/3**	80D 4
18.2	76.3	536	1.7	**90/3**	80D 4
17.7	78.5	552	3.2	**112/3**	80D 4
16.8	82.8	582	1.6	**90/3**	80D 4
15.9	87.3	614	2.9	**112/3**	80D 4
14.9	93.3	656	1.4	**90/3**	80D 4
14.9	93.6	658	2.7	**112/3**	80D 4
13.8	100.6	707	1.3	**90/3**	80D 4
12.8	108.4	762	2.3	**112/3**	80D 4
11.9	117.2	824	2.1	**112/3**	80D 4
11.1	125.0	879	1.0	**90/3**	80D 4
10.8	128.3	902	1.9	**112/3**	80D 4
9.9	141.0	991	0.9	**90/3**	80D 4
9.4	148.0	1040	1.7	**112/3**	80D 4
9.0	155.2	1091	0.8	**90/3**	80D 4
8.3	167.0	1174	1.5	**112/3**	80D 4
7.3	191.5	1346	1.3	**112/3**	80D 4
6.3	220.9	1553	1.1	**112/3**	80D 4
5.8	241.0	1694	1.0	**112/3**	80D 4
5.0	278.1	1955	0.9	**112/3**	80D 4

1.7 Performances motoréducteurs PMP - PCP - PMF - PCF

n_2 min^{-1}	ir	T2 Nm	FS'	PMP - PCP PMF - PCF	
1.5 kW		n_1= 2830 min^{-1} n_1= 1400 min^{-1}			80C 2 90L 4
943	3.0	14	5.3	**63/2**	80C 2
884	3.2	15	9.1	**71/2**	80C 2
726	3.9	19	4.8	**63/2**	80C 2
658	4.3	21	4.6	**63/2**	80C 2
566	5.0	24	4.6	**63/2**	80C 2
505	5.6	27	4.6	**63/2**	80C 2
467	3.0	29	2.7	**63/2**	90L 4
359	3.9	38	2.9	**63/2**	90L 4
326	4.3	42	3.1	**63/2**	90L 4
280	5.0	49	2.9	**63/2**	90L 4
250	5.6	54	2.9	**63/2**	90L 4
226	6.2	60	2.7	**63/2**	90L 4
215	6.5	63	2.7	**63/2**	90L 4
189	7.4	72	2.5	**63/2**	90L 4
175	8.0	78	2.6	**63/2**	90L 4
156	9.0	87	2.4	**63/2**	90L 4
135	10.4	101	2.2	**63/2**	90L 4
119	11.8	115	2.0	**63/2**	90L 4
114	12.3	120	2.5	**71/2**	90L 4
104	13.5	131	1.9	**63/2**	90L 4
100	14.0	136	3.3	**71/2**	90L 4
97	14.4	140	1.6	**63/2**	90L 4
87	16.1	157	2.9	**71/2**	90L 4
83	16.9	164	1.5	**63/2**	90L 4
81	17.3	168	2.7	**71/2**	90L 4
75	18.7	182	2.5	**71/2**	90L 4
71	19.8	192	1.3	**63/2**	90L 4
69	20.2	196	2.3	**71/2**	90L 4
68	20.5	199	1.2	**63/2**	90L 4
64	21.9	213	2.2	**71/2**	90L 4
58	24.1	234	1.0	**63/2**	90L 4
55	25.3	246	1.7	**71/2**	90L 4
54	26.1	254	0.9	**63/2**	90L 4
49	28.8	280	1.6	**71/2**	90L 4
46	30.5	296	3.1	**90/2**	90L 4
42	33.1	322	1.3	**71/2**	90L 4
40	35.0	340	2.5	**90/2**	90L 4
38	37.3	363	1.1	**71/2**	90L 4
35	39.5	376	1.2	**71/3**	90L 4
32	44.1	429	2.0	**90/2**	90L 4
31	44.7	435	1.1	**71/2**	90L 4
28	50.5	491	0.9	**71/2**	90L 4
28	50.9	495	1.7	**90/2**	90L 4
26	53.5	509	0.9	**71/3**	90L 4
25	55.2	525	1.7	**90/3**	90L 4
24	58.5	557	3.1	**112/3**	90L 4
22	62.3	593	1.5	**90/3**	90L 4
22	62.7	597	2.9	**112/3**	90L 4
19.8	70.6	672	1.4	**90/3**	90L 4
19.3	72.6	691	2.5	**112/3**	90L 4
18.3	76.3	726	1.3	**90/3**	90L 4
17.8	78.5	747	2.3	**112/3**	90L 4
16.9	82.8	788	1.2	**90/3**	90L 4
16.0	87.3	831	2.1	**112/3**	90L 4
15.0	93.3	888	1.0	**90/3**	90L 4
15.0	93.6	891	2.0	**112/3**	90L 4
13.9	100.6	957	1.0	**90/3**	90L 4
12.9	108.4	1032	1.7	**112/3**	90L 4
12.9	108.9	1036	0.9	**90/3**	90L 4

1.7 PMP - PCP - PMF - PCF Gearmotors performances

n_2 min^{-1}	ir	T2 Nm	FS'	PMP - PCP PMF - PCF	
1.5 kW		n_1= 2830 min^{-1} n_1= 1400 min^{-1}			580C 2 90L 4
11.9	117.2	1115	1.6	**112/3**	90L 4
10.9	128.3	1221	1.4	**112/3**	90L 4
9.5	148.0	1408	1.2	**112/3**	90L 4
8.4	167.0	1589	1.1	**112/3**	90L 4
7.3	191.5	1822	1.0	**112/3**	90L 4
6.3	220.9	2102	0.8	**112/3**	90L 4
1.8 kW		n_1= 2770 min^{-1} n_1= 1400 min^{-1} n_1= 940 min^{-1}			80D 2 90LB 4 100B 6
923	3.0	18	4.4	**63/2**	80D 2
710	3.9	23	3.9	**63/2**	80D 2
644	4.3	25	3.7	**63/2**	80D 2
554	5.0	29	3.7	**63/2**	80D 2
467	3.0	35	2.3	**63/2**	90LB 4
359	3.9	45	2.4	**63/2**	90LB 4
326	4.3	50	2.6	**63/2**	90LB 4
280	5.0	58	2.4	**63/2**	90LB 4
264	5.3	62	3.4	**71/2**	90LB 4
250	5.6	65	2.4	**63/2**	90LB 4
226	6.2	72	2.2	**63/2**	90LB 4
215	6.5	76	2.2	**63/2**	90LB 4
189	7.4	86	2.1	**63/2**	90LB 4
175	8.0	93	2.1	**63/2**	90LB 4
161	8.7	101	3.1	**71/2**	90LB 4
156	9.0	105	2.0	**63/2**	90LB 4
121	11.6	135	3.2	**71/2**	90LB 4
119	11.8	138	1.7	**63/2**	90LB 4
114	12.3	143	2.1	**71/2**	90LB 4
104	13.5	157	1.6	**63/2**	90LB 4
100	14.0	163	2.8	**71/2**	90LB 4
97	14.4	168	1.3	**63/2**	90LB 4
87	16.1	188	2.4	**71/2**	90LB 4
83	16.9	197	1.3	**63/2**	90LB 4
81	17.3	202	2.3	**71/2**	90LB 4
75	18.7	218	2.1	**71/2**	90LB 4
71	19.8	231	1.1	**63/2**	90LB 4
69	20.2	236	2.0	**71/2**	90LB 4
68	20.5	239	1.0	**63/2**	90LB 4
64	21.9	255	1.8	**71/2**	90LB 4
58	24.1	281	0.8	**63/2**	90LB 4
56	25.0	292	3.1	**90/2**	90LB 4
55	25.3	295	1.4	**71/2**	90LB 4
51	27.7	323	2.8	**90/2**	90LB 4
49	28.8	336	1.4	**71/2**	90LB 4
46	30.5	356	2.6	**90/2**	90LB 4
42	33.1	386	1.1	**71/2**	90LB 4
38	37.3	435	0.9	**71/2**	90LB 4
35	39.5	451	1.0	**71/3**	90LB 4
35	40.4	471	1.5	**90/2**	90LB 4
32	44.1	514	1.7	**90/2**	90LB 4
31	44.7	521	0.9	**71/2**	90LB 4
28	50.9	594	1.4	**90/2**	90LB 4
27	51.2	585	2.9	**112/3**	90LB 4
22	62.3	711	1.3	**90/3**	90LB 4
22	62.7	716	2.4	**112/3**	90LB 4
21	44,3	761	2,9	**125**	100B 6

1.7 Desempenhos motoredutores PMP - PCP - PMF - PCF

n_2 min^{-1}	ir	T2 Nm	FS'	PMP - PCP PMF - PCF	
1.8 kW		n_1= 2770 min^{-1} n_1= 1400 min^{-1}			80D 2 90LB 4
19.8	70.6	806	1.1	**90/3**	90LB 4
19.3	72.6	829	2.1	**112/3**	90LB 4
18.3	76.3	871	1.0	**90/3**	90LB 4
17.8	78.5	896	2.0	**112/3**	90LB 4
17,7	53,1	912	2,4	**125**	100B 6
16.9	82.8	945	1.0	**90/3**	90LB 4
16,3	57,5	988	2,3	**125**	100B 6
16.0	87.3	997	1.8	**112/3**	90LB 4
15.0	93.3	1065	0.9	**90/3**	90LB 4
15.0	93.6	1069	1.6	**112/3**	90LB 4
12.9	108.4	1238	1.4	**112/3**	90LB 4
11.9	117.2	1338	1.3	**112/3**	90LB 4
10.9	128.3	1465	1.2	**112/3**	90LB 4
9.5	148.0	1690	1.0	**112/3**	90LB 4
8.4	167.0	1907	0.9	**112/3**	90LB 4
7.3	191.5	2187	0.8	**112/3**	90LB 4
2.2 kW		n_1= 2840 min^{-1} n_1= 1410 min^{-1} n_1= 940 min^{-1}			90L 2 100A 4 100BL 6
1092	2.6	18	6.6	**71/2**	90L 2
947	3.0	21	3.7	**63/2**	90L 2
888	3.2	22	6.2	**71/2**	90L 2
728	3.9	27	3.3	**63/2**	90L 2
660	4.3	30	3.1	**63/2**	90L 2
568	5.0	35	3.1	**63/2**	90L 2
507	5.6	39	3.2	**63/2**	90L 2
470	3.0	42	1.9	**63/2**	100A 4
441	3.2	45	3.3	**71/2**	100A 4
437	6.5	46	3.0	**63/2**	90L 2
371	3.8	54	3.3	**71/2**	100A 4
362	3.9	55	2.0	**63/2**	100A 4
328	4.3	61	3.3	**71/2**	100A 4
328	4.3	61	2.1	**63/2**	100A 4
282	5.0	71	2.0	**63/2**	100A 4
266	5.3	75	2.8	**71/2**	100A 4
252	5.6	79	2.0	**63/2**	100A 4
227	6.2	88	3.0	**71/2**	100A 4
227	6.2	88	1.8	**63/2**	100A 4
217	6.5	92	1.8	**63/2**	100A 4
199	7.1	101	3.0	**71/2**	100A 4
191	7.4	105	1.7	**63/2**	100A 4
176	8.0	113	1.8	**63/2**	100A 4
162	8.7	123	2.5	**71/2**	100A 4
157	9.0	127	1.6	**63/2**	100A 4
138	10.2	144	2.9	**71/2**	100A 4
136	10.4	147	1.5	**63/2**	100A 4
122	11.6	164	2.6	**71/2**	100A 4
119	11.8	167	1.4	**63/2**	100A 4
115	12.3	174	1.7	**71/2**	100A 4
104	13.5	191	1.3	**63/2**	100A 4
101	14.0	198	2.3	**71/2**	100A 4
98	14.4	204	1.1	**63/2**	100A 4
88	16.1	228	2.0	**71/2**	100A 4
83	16.9	239	1.0	**63/2**	100A 4
75	18.7	265	1.7	**71/2**	100A 4
71	19.8	280	3.2	**90/2**	100A 4
71	19.8	280	0.9	**63/2**	100A 4
70	20.2	286	1.6	**71/2**	100A 4
64	21.9	310	1.5	**71/2**	100A 4

E

1.7 Performances motoréducteurs PMP - PCP - PMF - PCF

2.2 kW

n_1= 2840 min^{-1} — 90L 2
n_1= 1410 min^{-1} — 100A 4
n_1= 940 min^{-1} — 100BL 6

n_2 min^{-1}	ir	T2 Nm	FS'	PMP - PCP PMF - PCF	
56	25.0	354	2.6	**90/2**	100A 4
56	25.3	358	1.1	**71/2**	100A 4
51	27.7	392	2.3	**90/2**	100A 4
49	28.8	408	1.1	**71/2**	100A 4
46	30.5	432	2.1	**90/2**	100A 4
43	33.1	469	0.9	**71/2**	100A 4
40	35.0	495	1.7	**90/2**	100A 4
35	40.4	572	1.3	**90/2**	100A 4
35	40.7	576	3.0	**112/2**	100A 4
32	44,3	620	3,5	**125**	100A 4
28	50.9	721	1.2	**90/2**	100A 4
28	51.2	710	2.4	**112/3**	100A 4
27	53,1	7434	3,0	**125**	100A 4
25	57,5	805	2,7	**125**	100A 4
23	62.3	863	1.1	**90/3**	100A 4
22	62.7	869	2.0	**112/3**	100A 4
21,2	44,3	930	2,4	**125**	100BL 6
21	67.4	934	1.9	**112/3**	100A 4
20	141.0	970	0.9	**90/3**	90L 2
18.5	76.3	1057	0.9	**90/3**	100A 4
18.0	78.5	1088	1.6	**112/3**	100A 4
17,7	53,1	1115	2,0	**125**	100BL 6
16,3	57,5	1208	1,8	**125**	100BL 6
16.2	87.3	1210	1.4	**112/3**	100A 4
15.1	93.6	1297	1.3	**112/3**	100A 4
13.0	108.4	1502	1.2	**112/3**	100A 4
12.0	117.2	1624	1.1	**112/3**	100A 4
11.0	128.3	1778	1.0	**112/3**	100A 4
9.5	148.0	2051	0.9	**112/3**	100A 4

3 kW

n_1= 2840 min^{-1} — 90LB 2
n_1= 1420 min^{-1} — 100B 4
n_1= 940 min^{-1} — 112B 6

1092	2.6	25	4.8	**71/2**	90LB 2
947	3.0	29	2.7	**63/2**	90LB 2
888	3.2	31	4.6	**71/2**	90LB 2
728	3.9	37	2.4	**63/2**	90LB 2
660	4.3	41	2.3	**63/2**	90LB 2
568	5.0	48	2.3	**63/2**	90LB 2
546	2.6	50	2.6	**71/2**	100B 4
473	3.0	58	1.4	**63/2**	100B 4
444	3.2	61	2.4	**71/2**	100B 4
374	3.8	73	2.4	**71/2**	100B 4
364	3.9	75	1.5	**63/2**	100B 4
330	4.3	82	2.4	**71/2**	100B 4
330	4.3	82	1.6	**63/2**	100B 4
284	5.0	96	1.5	**63/2**	100B 4
268	5.3	102	2.1	**71/2**	100B 4
254	5.6	107	1.5	**63/2**	100B 4
229	6.2	119	2.2	**71/2**	100B 4
229	6.2	119	1.3	**63/2**	100B 4
218	6.5	125	1.4	**63/2**	100B 4
200	7.1	136	2.2	**71/2**	100B 4
192	7.4	142	1.3	**63/2**	100B 4

1.7 Performances motoréducteurs PMP - PCP - PMF - PCF

3 kW

n_1= 2840 min^{-1} — 90LB 2
n_1= 1420 min^{-1} — 100B 4
n_1= 940 min^{-1} — 112B 6

n_2 min^{-1}	ir	T2 Nm	FS'	PMP - PCP PMF - PCF	
178	8.0	153	1.3	**63/2**	100B 4
163	8.7	167	3.4	**90/2**	100B 4
163	8.7	167	1.9	**71/2**	100B 4
158	9.0	173	1.2	**63/2**	100B 4
153	9.3	178	3.1	**90/2**	100B 4
137	10.4	199	1.1	**63/2**	100B 4
122	11.6	222	1.9	**71/2**	100B 4
120	11.8	226	1.0	**63/2**	100B 4
115	12.3	236	1.3	**71/2**	100B 4
105	13.5	259	1.0	**63/2**	100B 4
101	14.0	268	3.4	**90/2**	100B 4
101	14.0	268	1.7	**71/2**	100B 4
89	16.0	307	3.0	**90/2**	100B 4
88	16.1	309	1.5	**71/2**	100B 4
83	17.1	328	2.8	**90/2**	100B 4
82	17.3	332	1.4	**71/2**	100B 4
76	18.7	358	1.3	**71/2**	100B 4
72	19.8	380	2.4	**90/2**	100B 4
70	20.2	387	1.2	**71/2**	100B 4
66	21.4	410	2.2	**90/2**	100B 4
65	21.9	420	1.1	**71/2**	100B 4
57	25.0	479	1.9	**90/2**	100B 4
56	25.3	485	0.8	**71/2**	100B 4
56	25.4	487	3.3	**112/2**	100B 4
51	27.7	531	1.7	**90/2**	100B 4
49	28.8	552	0.8	**71/2**	100B 4
49	29.1	558	3.1	**112/2**	100B 4
41	35.0	671	1.3	**90/2**	100B 4
35	40.4	774	0.9	**90/2**	100B 4
35	40.7	780	2.2	**112/2**	100B 4
32	44.1	845	1.0	**90/2**	100B 4
32	44.7	857	2.0	**112/2**	100B 4
32	44,3	839	2,6	**125**	100B 4
28	50.9	976	0.9	**90/2**	100B 4
28	51.2	961	1.8	**112/3**	100B 4
27	53,1	1007	2,2	**125**	100B 4
25	57,5	1091	2,0	**125**	100B 4
23	62.7	1176	1.5	**112/3**	100B 4
19.6	72.6	1362	1.3	**112/3**	100B 4
18.1	78.5	1473	1.2	**112/3**	100B 4
16.3	87.3	1638	1.1	**112/3**	100B 4
15.2	93.6	1756	1.0	**112/3**	100B 4
13.1	108.4	2034	0.9	**112/3**	100B 4

4 kW

n_1= 2860 min^{-1} — 100B 2
n_1= 1410 min^{-1} — 100BL 4

1100	2.6	33	3.6	**71/2**	100B 2
953	3.0	38	2.0	**63/2**	100B 2
894	3.2	41	3.4	**71/2**	100B 2
753	3.8	48	3.3	**71/2**	100B 2
733	3.9	49	1.8	**63/2**	100B 2
665	4.3	55	3.3	**71/2**	100B 2
665	4.3	55	1.7	**63/2**	100B 2
542	2.6	67	1.9	**71/2**	100BL 4
470	3.0	77	1.0	**63/2**	100BL 4

1.7 Desempenhos motoredutores PMP - PCP - PMF - PCF

4 kW

n_1= 2860 min^{-1} — 100B 2
n_1= 1410 min^{-1} — 100BL 4

n_2 min^{-1}	ir	T2 Nm	FS'	PMP - PCP PMF - PCF	
441	3.2	82	1.8	**71/2**	100BL 4
371	3.8	98	1.8	**71/2**	100BL 4
362	3.9	100	1.1	**63/2**	100BL 4
328	4.3	111	1.8	**71/2**	100BL 4
328	4.3	111	1.2	**63/2**	100BL 4
282	5.0	129	1.1	**63/2**	100BL 4
266	5.3	136	1.5	**71/2**	100BL 4
252	5.6	144	1.1	**63/2**	100BL 4
227	6.2	160	1.6	**71/2**	100BL 4
227	6.2	160	1.0	**63/2**	100BL 4
199	7.1	183	1.6	**71/2**	100BL 4
191	7.4	190	0.9	**63/2**	100BL 4
181	7.8	201	3.2	**90/2**	100BL 4
176	8.0	206	1.0	**63/2**	100BL 4
162	8.7	224	2.5	**90/2**	100BL 4
162	8.7	224	1.4	**71/2**	100BL 4
157	9.0	232	0.9	**63/2**	100BL 4
147	9.7	247	3.3	**90/2**	112A 4
138	10.2	263	1.6	**71/2**	100BL 4
136	10.4	268	0.8	**63/2**	100BL 4
129	10.9	281	3.1	**90/2**	100BL 4
122	11.6	299	1.4	**71/2**	100BL 4
115	12.3	317	2.9	**90/2**	100BL 4
115	12.3	317	0.9	**71/2**	100BL 4
101	14.0	360	2.5	**90/2**	100BL 4
101	14.0	360	1.2	**71/2**	100BL 4
88	16.0	412	2.2	**90/2**	100BL 4
88	16.1	414	1.1	**71/2**	100BL 4
82	17.1	440	2.1	**90/2**	100BL 4
82	17.3	445	1.0	**71/2**	100BL 4
75	18.7	481	1.0	**71/2**	100BL 4
71	19.8	510	1.8	**90/2**	100BL 4
66	21.4	551	1.7	**90/2**	100BL 4
64	21.9	564	0.8	**71/2**	100BL 4
56	25.0	643	1.4	**90/2**	100BL 4
56	25,1	639	3,3	**125**	100BL 4
56	25.4	654	2.5	**112/2**	100BL 4
51	27.7	713	1.3	**90/2**	100BL 4
48	29.1	749	2.3	**112/2**	100BL 4
47	30,2	769	2,9	**125**	100BL 4
46	30.5	785	1.2	**90/2**	100BL 4
40	35.0	901	0.9	**90/2**	100BL 4
37	38,2	972	2,4	**125**	100BL 4
36	38.9	1001	1.7	**112/2**	100BL 4
32	43.7	1101	0.8	**90/3**	100BL 4
32	44,3	1127	2,0	**125**	100BL 4
32	44.7	1150	1.5	**112/2**	100BL 4
28	51.2	1290	1.3	**112/3**	100BL 4
27	53,1	1352	1,6	**125**	100BL 4
25	57,5	1464	1,5	**125**	100BL 4
24	58.5	1474	1.2	**112/3**	100BL 4
21	67.4	1698	1.0	**112/3**	100BL 4
19.4	72.6	1829	1.0	**112/3**	100BL 4
18.0	78.5	1978	0.9	**112/3**	100BL 4

1.7 Performances motoréducteurs PMP - PCP - PMF - PCF

5.5 kW

n_1= 2880 min^{-1} — 112B 2
n_1= 1400 min^{-1} — 112BL 4

n_2 min^{-1}	ir	T2 Nm	FS'	PMP - PCP PMF - PCF	
1108	2.6	45	2.7	**71/2**	112B 2
960	3.0	52	1.5	**63/2**	112B 2
900	3.2	55	2.5	**71/2**	112B 2
758	3.8	66	2.4	**71/2**	112B 2
738	3.9	68	1.3	**63/2**	112B 2
670	4.3	75	2.4	**71/2**	112B 2
670	4.3	75	1.3	**63/2**	112B 2
576	5.0	87	1.3	**63/2**	112B 2
543	5.3	92	2.0	**71/2**	112B 2
538	2.6	93	1.4	**71/2**	112BL 4
519	2.7	96	3.4	**90/2**	112BL 4
438	3.2	114	1.3	**71/2**	112BL 4
368	3.8	135	1.3	**71/2**	112BL 4
333	4.2	150	3.2	**90/2**	112BL 4
326	4.3	153	1.3	**71/2**	112BL 4
326	4.3	153	0.8	**63/2**	112BL 4
264	5.3	189	2.8	**90/2**	112BL 4
264	5.3	189	1.1	**71/2**	112BL 4
250	5.6	200	0.8	**63/2**	112BL 4
237	5.9	210	2.7	**90/2**	112BL 4
226	6.2	221	1.2	**71/2**	112BL 4
209	6.7	239	2.5	**90/2**	112BL 4
197	7.1	253	1.2	**71/2**	112BL 4
179	7.8	278	2.3	**90/2**	112BL 4
161	8.7	310	1.8	**90/2**	112BL 4
161	8.7	310	1.0	**71/2**	112BL 4
151	9.3	331	1.7	**90/2**	112BL 4
144	9.7	346	3.2	**112/2**	112BL 4
137	10.2	364	1.2	**71/2**	112BL 4
128	10.9	388	2.2	**90/2**	112BL 4
126	11.1	396	2.8	**112/2**	112BL 4
114	12.3	438	2.1	**90/2**	112BL 4
113	12.4	442	3.2	**112/2**	112BL 4
100	14.0	499	1.8	**90/2**	112BL 4
100	14.0	499	0.9	**71/2**	112BL 4
97	14.5	517	3.0	**112/2**	112BL 4
93	15,1	531	3,6	**125**	112BL 4
88	16.0	570	1.6	**90/2**	112BL 4
87	16.1	574	0.8	**71/2**	112BL 4
86	16.3	581	2.8	**112/2**	112BL 4
82	17.1	609	1.5	**90/2**	112BL 4
79	17.7	631	2.7	**112/2**	112BL 4
71	19.8	706	1.3	**90/2**	112BL 4
70	19,9	701	2,9	**125**	112BL 4
69	20.2	720	2.4	**112/2**	112BL 4
65	21.4	763	1.2	**90/2**	112BL 4
65	21.7	773	2.3	**112/2**	112BL 4
56	25.0	891	1.0	**90/2**	112BL 4
56	25,1	885	2,4	**125**	112BL 4
55	25.4	905	1.8	**112/2**	112BL 4
48	29.1	1037	1.7	**112/2**	112BL 4
46	30,2	1065	2,1	**125**	112BL 4
46	30.5	1087	0.8	**90/2**	112BL 4
43	32.3	1151	1.5	**112/2**	112BL 4
37	38,2	1347	1,7	**125**	112BL 4
36	38.9	1386	1.3	**112/2**	112BL 4
34	40.7	1451	1.2	**112/2**	112BL 4
32	44,3	1561	1,4	**125**	112BL 4
31	44.7	1593	1.1	**112/2**	112BL 4

1.7 Prestaciones motorreductores PMP - PCP - PMF - PCF

5.5 kW

n_1= 2880 min^{-1} — 112B 2
n_1= 1400 min^{-1} — 112BL 4

n_2 min^{-1}	ir	T2 Nm	FS'	PMP - PCP PMF - PCF	
29	48.9	1743	1.0	**112/2**	112BL 4
26	53,1	1872	1,2	**125**	112BL 4
24	57,5	2028	1,1	**125**	112BL 4
24	58.5	2041	0.9	**112/3**	112BL 4

7.5 kW

n_1= 2860 min^{-1} — 112BL 2
n_1= 1440 min^{-1} — 132M 4

n_2 min^{-1}	ir	T2 Nm	FS'	PMP - PCP PMF - PCF	
1100	2.6	62	1.9	**71/2***	112BL 2
953	3.0	71	1.1	**63/2***	112BL 2
894	3.2	76	1.8	**71/2***	112BL 2
753	3.8	90	1.8	**71/2***	112BL 2
733	3.9	93	1.0	**63/2***	112BL 2
665	4.3	102	1.8	**71/2***	112BL 2
665	4.3	102	0.9	**63/2***	112BL 2
572	5.0	119	0.9	**63/2***	112BL 2
540	5.3	126	1.4	**71/2***	112BL 2
533	2.7	128	2.6	**90/2**	132M 4
485	5.9	140	3.2	**90/2**	112BL 2
461	6.2	148	1.6	**71/2***	112BL 2
461	6.2	148	0.9	**63/2***	112BL 2
403	7.1	169	1.6	**71/2***	112BL 2
367	7.8	186	2.8	**90/2**	112BL 2
343	4.2	198	2.4	**90/2**	132M 4
272	5.3	250	2.1	**90/2**	132M 4
244	5.9	279	2.0	**90/2**	132M 4
236	6.1	288	3.3	**112/2**	132M 4
215	6.7	317	1.9	**90/2**	132M 4
212	6.8	321	3.1	**112/2**	132M 4
185	7.8	369	1.8	**90/2**	132M 4
182	7.9	373	2.8	**112/2**	132M 4
166	8.7	411	1.4	**90/2**	132M 4
162	8.9	421	2.6	**112/2**	132M 4
148	9.7	458	2.4	**112/2**	132M 4
148	9.7	458	1.8	**90/2**	132M 4
132	10.9	515	1.7	**90/2**	132M 4
130	11.1	525	2.1	**112/2**	132M 4
117	12.3	581	1.6	**90/2**	132M 4
116	12.4	586	2.4	**112/2**	132M 4
115	12,5	585	3,1	**125**	132M 4
103	14.0	662	1.4	**90/2**	132M 4
99	14.5	685	2.3	**112/2**	132M 4
96	15,1	704	2,7	**125**	132M 4
90	16.0	756	1.2	**90/2**	132M 4
88	16.3	770	2.1	**112/2**	132M 4
84	17.1	808	1.1	**90/2**	132M 4
81	17.7	836	2.0	**112/2**	132M 4
73	19.8	936	1.0	**90/2**	132M 4
72	19,9	929	2,2	**125**	132M 4
71	20.2	955	1.8	**112/2**	132M 4
67	21.4	1011	0.9	**90/2**	132M 4
66	21.7	1025	1.7	**112/2**	132M 4
57	25,1	1174	1,8	**125**	132M 4
57	25.4	1200	1.3	**112/2**	132M 4
49	29.1	1375	1.3	**112/2**	132M 4
48	30,2	1412	1,6	**125**	132M 4

1.7 Desempenhos motoredutores PMP - PCP - PMF - PCF

7.5 kW

n_1= 2860 min^{-1} — 112BL 2
n_1= 1440 min^{-1} — 132M 4

n_2 min^{-1}	ir	T2 Nm	FS'	PMP - PCP PMF - PCF	
45	32.3	1526	1.1	**112/2**	132M 4
38	38,2	1785	1,3	**125**	132M 4
37	38.9	1838	1.0	**112/2**	132M 4
35	40.7	1923	0.9	**112/2**	132M 4
33	44,3	2069	1,1	**125**	132M 4
32	44.7	2112	0.8	**112/2**	132M 4
27	53,1	2482	0,9	**125**	132M 4
25	57,5	2688	0,8	**125**	132M 4

9.2 kW

n_1= 1450 min^{-1} — 132ML 4

n_2 min^{-1}	ir	T2 Nm	FS'	PMP - PCP PMF - PCF	
537	2.7	155	2.1	**90/2**	132ML 4
426	3.4	196	3.3	**112/2**	132ML 4
363	4.0	230	3.3	**112/2**	132ML 4
345	4.2	242	2.0	**90/2**	132ML 4
315	4.6	265	3.1	**112/2**	132ML 4
274	5.3	305	1.7	**90/2**	132ML 4
246	5.9	340	1.6	**90/2**	132ML 4
238	6.1	351	2.7	**112/2**	132ML 4
216	6.7	386	1.6	**90/2**	132ML 4
213	6.8	391	2.5	**112/2**	132ML 4
186	7.8	449	1.4	**90/2**	132ML 4
184	7.9	455	2.3	**112/2**	132ML 4
167	8.7	501	1.1	**90/2**	132ML 4
163	8.9	512	2.1	**112/2**	132ML 4
156	9.3	535	1.0	**90/2**	132ML 4
149	9.7	558	2.0	**112/2**	132ML 4
149	9.7	558	1.5	**90/2**	132ML 4
147	9,9	561	2,9	**125**	132ML 4
133	10.9	627	1.4	**90/2**	132ML 4
131	11.1	639	1.7	**112/2**	132ML 4
118	12.3	708	1.3	**90/2**	132ML 4
117	12.4	714	2.0	**112/2**	132ML 4
116	12,5	712	2,5	**125**	132ML 4
104	14.0	806	1.1	**90/2**	132ML 4
100	14.5	835	1.9	**112/2**	132ML 4
96	15,1	857	2,2	**125**	132ML 4
91	16.0	921	1.0	**90/2**	132ML 4
89	16.3	938	1.7	**112/2**	132ML 4
85	17.1	984	0.9	**90/2**	132ML 4
82	17.7	1019	1.7	**112/2**	132ML 4
73	19,9	1132	1,8	**125**	132ML 4
72	20.2	1163	1.5	**112/2**	132ML 4
67	21.7	1249	1.4	**112/2**	132ML 4
58	25,1	1430	1,5	**125**	132ML 4
57	25.4	1462	1.1	**112/2**	132ML 4
50	29.1	1675	1.0	**112/2**	132ML 4
48	30,2	1720	1,3	**125**	132ML 4
45	32.3	1859	0.9	**112/2**	132ML 4
38	38,2	2175	1,1	**125**	132ML 4
33	44,3	2520	0,9	**125**	132ML 4
27	53,1	3023	0,7	**125**	132ML 4
25	57,5	3275	0,7	**125**	132ML 4

1.7 erformances motoréducteurs PMP - PCP - PMF - PCF

n_2 min^{-1}	ir	T2 Nm	FS'	PMP - PCP PMF - PCF	
11 kW		n_1= 2940 min^{-1} n_1= 1455 min^{-1}			132M 2 160M 4
1089	2.7	92	2.9	**90/2***	132M 2
865	3.4	115	4.5	**112/2**	132M 2
700	4.2	143	2.7	**90/2***	132M 2
555	5.3	180	2.4	**90/2***	132M 2
502	2.9	199	3.0	**112/2**	160M 4
428	3.4	233	2.7	**112/2**	160M 4
364	4.0	274	2.7	**112/2**	160M 4
316	4.6	316	2.6	**112/2**	160M 4
267	5,4	369	2,7	**125**	160M 4
239	6.1	418	2.3	**112/2**	160M 4
222	6,5	444	2,7	**125**	160M 4
214	6.8	466	2.1	**112/2**	160M 4
184	7.9	542	1.9	**112/2**	160M 4
178	8,2	556	2,7	**125**	160M 4
163	8.9	610	1.8	**112/2**	160M 4
150	9.7	665	1.7	**112/2**	160M 4
148	9,9	669	2,4	**125**	160M 4
131	11.1	761	1.4	**112/2**	160M 4
117	12.4	851	1.7	**112/2**	160M 4
116	12,5	849	2,1	**125**	160M 4
100	14.5	995	1.6	**112/2**	160M 4
97	15,1	1021	1,9	**125**	160M 4
89	16.3	1118	1.5	**112/2**	160M 4
82	17.7	1214	1.4	**112/2**	160M 4
73	19,9	1349	1,5	**125**	160M 4
72	20.2	1386	1.3	**112/2**	160M 4
67	21.7	1488	1.2	**112/2**	160M 4
58	25,1	1704	1,2	**125**	160M 4
57	25.4	1742	0.9	**112/2**	160M 4
50	29.1	1996	0.9	**112/2**	160M 4
48	30,2	2050	1,1	**125**	160M 4
38	38,2	2591	0,9	**125**	160M 4
33	44,3	3003	0,7	**125**	160M 4
15 kW		n_1= 2900 min^{-1} n_1= 1455 min^{-1}			132ML 2 160L 4
1074	2.7	127	2.1	**90/2***	132ML 2
853	3.4	160	3.3	**112/2**	132ML 2
725	4.0	188	3.2	**112/2**	132ML 2
690	4.2	197	2.0	**90/2***	132ML 2
630	4.6	216	3.1	**112/2**	132ML 2
547	5.3	249	1.7	**90/2***	132ML 2
502	2.9	271	2.2	**112/2**	160L 4
428	3.4	318	2.0	**112/2**	160L 4
364	4.0	374	2.0	**112/2**	160L 4
316	4.6	430	1.9	**112/2**	160L 4
267	5,4	503	2,0	**125**	160L 4
239	6.1	571	1.7	**112/2**	160L 4
222	6,5	606	2,0	**125**	160L 4
214	6.8	636	1.6	**112/2**	160L 4
184	7.9	739	1.4	**112/2**	160L 4
178	8,2	758	2,0	**125**	160L 4
163	8.9	832	1.3	**112/2**	160L 4
150	9.7	907	1.2	**112/2**	160L 4
148	9,9	912	1,8	**125**	160L 4
131	11.1	1038	1.1	**112/2**	160L 4

1.7 Prestaciones motorreductores PMP - PCP - PMF - PCF

n_2 min^{-1}	ir	T2 Nm	FS'	PMP - PCP PMF - PCF	
15 kW		n_1= 2900 min^{-1} n_1= 1455 min^{-1}			132ML 2 160L 4
117	12.4	1160	1.2	**112/2**	160L 4
116	12,5	1158	1,6	**125**	160L 4
100	14.5	1356	1.1	**112/2**	160L 4
97	15,1	1393	1,4	**125**	160L 4
89	16.3	1525	1.1	**112/2**	160L 4
82	17.7	1655	1.0	**112/2**	160L 4
73	19,9	1840	1,1	**125**	160L 4
72	20.2	1889	0.9	**112/2**	160L 4
67	21.7	2030	0.9	**112/2**	160L 4
58	25,1	2323	0,9	**125**	160L 4
48	30,2	2795	0,8	**125**	160L 4
38	38,2	3534	0,7	**125**	160L 4
18.5 kW		n_1= 2910 min^{-1} n_1= 1460 min^{-1} n_1= 970 min^{-1}			160L 2 180M 4 200L 6
1003	2.9	167	2.9	**112/2***	160L 2
856	3.4	196	2.7	**112/2***	160L 2
728	4.0	231	2.6	**112/2***	160L 2
633	4.6	265	2.5	**112/2***	160L 2
535	5,4	310	2,9	**125**	160L 2
477	6.1	352	2.2	**112/2***	160L 2
445	6,5	374	2,9	**125**	160L 2
428	6.8	392	2.1	**112/2***	160L 2
368	7.9	456	1.9	**112/2***	160L 2
355	8,2	467	2,9	**125**	160L 2
327	8.9	513	1.7	**112/2***	160L 2
300	9.7	559	1.6	**112/2***	160L 2
295	9,9	562	2,6	**125**	160L 2
268	5,4	635	1,6	**125**	180M 4
262	11.1	640	1.5	**112/2***	160L 2
235	12.4	715	1.6	**112/2***	160L 2
223	6,5	765	1,6	**125**	180M 4
201	14.5	836	1.5	**112/2***	160L 2
179	16.3	940	1.4	**112/2***	160L 2
178	8,2	957	1,6	**125**	180M 4
164	17.7	1021	1.4	**112/2***	160L 2
148	9,9	1151	1,4	**125**	180M 4
144	20.2	1165	1.2	**112/2***	160L 2
134	21.7	1252	1.2	**112/2***	160L 2
117	12,5	1461	1,2	**125**	180M 4
115	25.4	1465	1.0	**112/2***	160L 2
100	29.1	1678	0.9	**112/2***	160L 2
97	15,1	1758	1,1	**125**	180M 4
73	19,9	2322	0,9	**125**	180M 4
58	25,1	2933	0,7	**125**	180M 4
22 kW		n_1= 2925 min^{-1} n_1= 1460 min^{-1} n_1= 975 min^{-1}			180M 2 180L 4 200L 6
538	5,4	367	2,5	**125***	180M 2
447	6,5	442	2,5	**125***	180M 2
357	8,2	553	2,5	**125***	180M 2
297	9,9	665	2,2	**125***	180M 2
268	5,4	736	1,4	**125***	180L 4
223	6,5	885	1,4	**125***	180L 4

1.7 Desempenhos motoredutores PMP - PCP - PMF - PCF

n_2 min^{-1}	ir	T2 Nm	FS'	PMP - PCP PMF - PCF	
22 kW		n_1= 2925 min^{-1} n_1= 1460 min^{-1} n_1= 975 min^{-1}			180M 2 180L 4 200L 6
178	8,2	1108	1,4	**125***	180L 4
148	9,9	1333	1,2	**125***	180L 4
117	12,5	1692	1,1	**125***	180L 4
97	15,1	2036	0,9	**125***	180L 4
73	19,9	2689	0,7	**125***	180L 4
30 kW		n_1= 2945 min^{-1} n_1= 1465 min^{-1}			200L 2 200L 4
541	5,4	497	1,8	**125***	200L 2
450	6,5	599	1,8	**125***	200L 2
360	8,2	749	1,8	**125***	200L 2
299	9,9	901	1,6	**125***	200L 2
269	5,4	1000	1,0	**125***	200L 4
224	6,5	1203	1,0	**125***	200L 4
179	8,2	1505	1,0	**125***	200L 4
149	9,9	1811	0,9	**125***	200L 4
117	12,5	2299	0,8	**125***	200L 4
97	15,1	2767	0,7	**125***	200L 4
37 kW		n_1= 2950 min^{-1} n_1= 1475 min^{-1}			200L 2 225S 4
542	5,4	612	1,5	**125***	200L 2
451	6,5	737	1,5	**125***	200L 2
360	8,2	922	1,5	**125***	200L 2
299	9,9	1109	1,3	**125***	200L 2
236	12,5	1408	1,2	**125***	200L 2
196	15,1	1695	1,0	**125***	200L 2
148	19,9	2238	0,8	**125***	200L 2
118	25,1	2826	0,7	**125***	200L 2

N.B.
Toutes les puissances indiquées se réfèrent à la puissance mécanique des réducteurs.
Pour les réducteurs marqués d'un (*), il s'avère nécessaire de vérifier la puissance limite thermique selon les indications reportées dans le par. A-1.7

Nota:
Todas las potencias indicadas se refieren a la potencia mecánica de los reductores.
Para los reductores marcados con (*) se recomienda efectuar el control de la potencia límite térmico según las indicaciones del párr. A-1.7

OBS.
Todas as potências indicadas referem-se à potência mecânica dos redutores.
Para redutores marcados com (*) é oportuno efetuar o controle da potência do limite térmico segundo as indicações do par. A-1.7.

1.8 Dimensions

1.8 Dimensiones

1.8 Dimensões

PMP

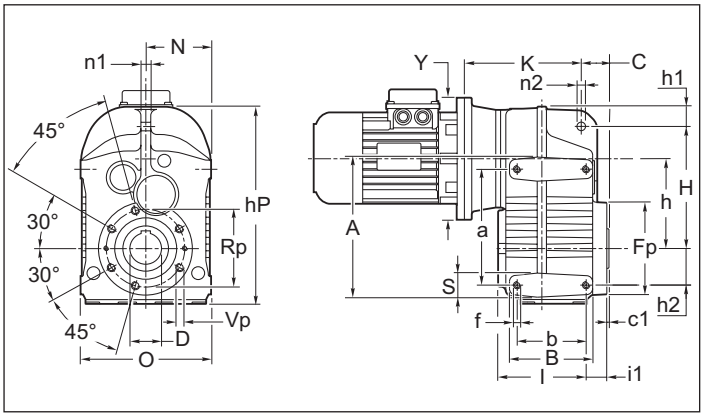

PMF

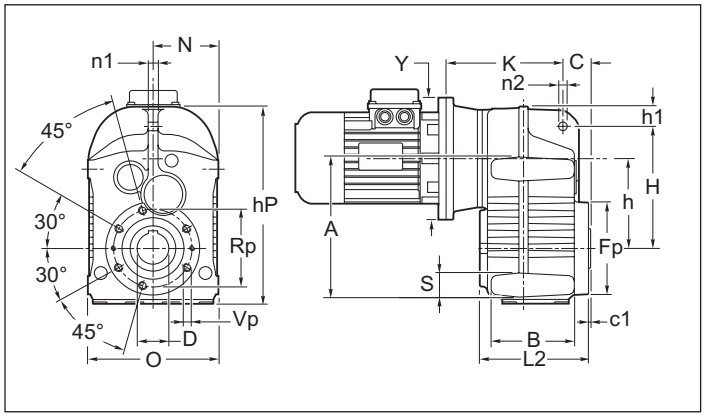

PMP F1 - F2

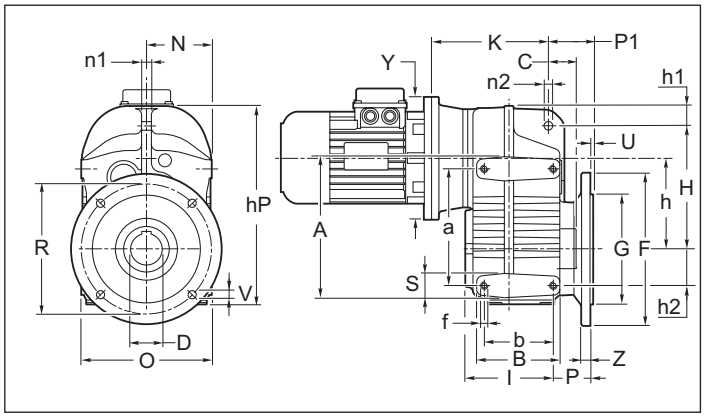

PMF F1 - F2

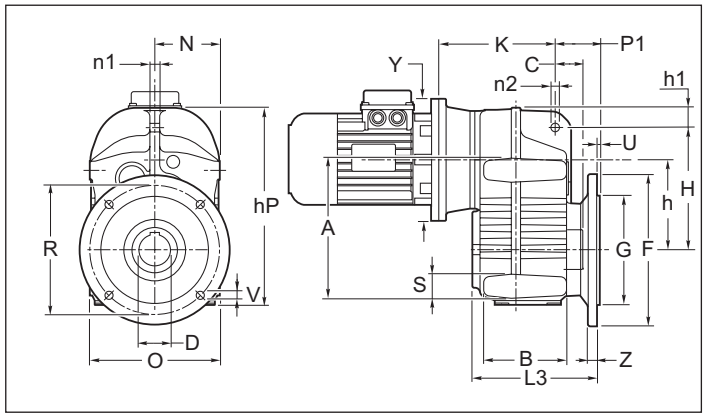

PMP P

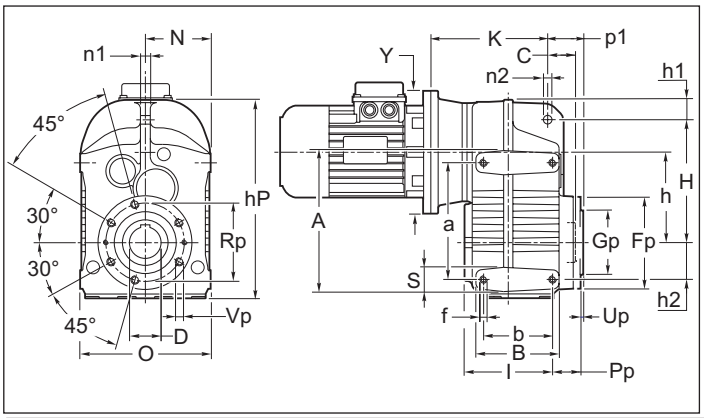

PMF P

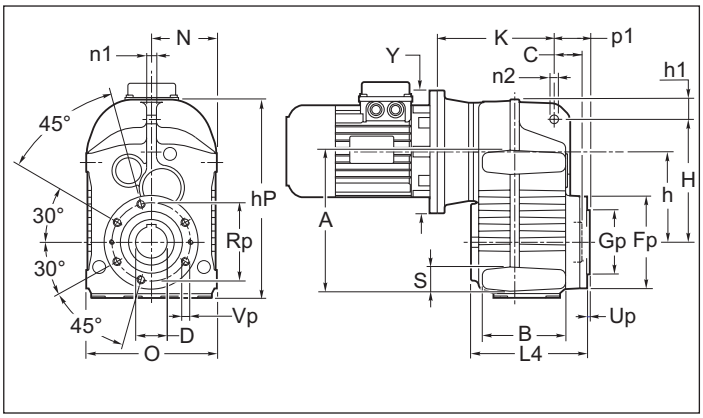

Détail des trous dous la bride - "P" / *Detalles de los orificios en la brida "P"* / Detalhe dos foros na flange "P"

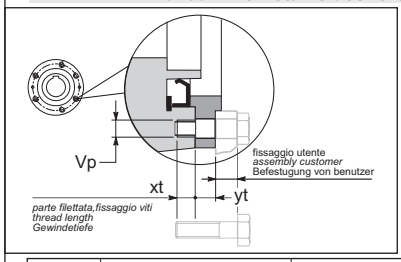

Pour fixer le réducteur avec trous « Vp » considérer la longueur des vis appropriées, et que la cote « yt » n'est pas filetée (voir le dessin).

Para la fijación al reductor con orificios "Vp" considerar la longitud de los tornillos adecuados, y que la cota "yt" no sea roscada (ver dibujo).

Para a fixação ao redutor com os furos "Vp" considere o comprimento dos parafusos adequados, e que a quota "yt" não é roscada (veja o desenho).

	Vp	xt	yt
63	N°6 M6	12	11,5
71	N°6 M8	15	11
90	N°6 M12	18	12
112	N°6 M14	23	14

1.8 Dimensions

1.8 Dimensiones

1.8 Dimensões

P.P P.F	a	A	b	B	C	c1	D H7	f	h	hP	H	h1	h2	l	l1	L2	L3	L4	N	n1	n2
63	115	135	77	95	31.5	2,5	30 (25) (28)	N° 8 M8x12	103. 5	240	152	23.5	31	96.5	20	116.5	143	128	P.F 84.5 P.P 82.5	12	14
71	145	170	93	120	35	3	35 (30) (32)	N° 8 M10x15	117	268	165	26	43	119	28	147	175	158	P.F 92 P.P 90	12	14
90	190	220	112	135	45	3.5	40 (42) (45) (48)	N° 8 M12x17	147	324	200	33	60	143	33.5	176.5	203.5	188.5	P.F 109 P.P 106	16	14
112	240	280	140	166	50	4	50 (55)	N° 8 M16x23	184	400	255	35.5	70	172.5	32.5	205	246	219	P.F 138 P.P 135	20	22
125	310	350	125	158	44.5	2.5	55 (60) (50)	N°8 M16x30	222	502	310	45	100	157	27	169	247	169	P.P 152.5	24	22

P.P P.F	S	Fp	Gp	O	p1	P1	Pp	Rp	Up	Vp		F	G g6	P	R	U	V	Z
63	20	105	80	P.F 169 P.P 165	43.5	59	31.5	90	3	N°6 M6x12	**F1**	160	110	46.5	130	3.5	N°4 ϕ 9	10
											F2	—	—		—	—	—	—
71	25	120	80	P.F 184 P.P 180	46	63.5	39	100	3	N°6 M8x14	**F1**	200	130	56	165	3.5	N°4 ϕ 11	12
											F2	160	110		130	3.5	N°4 ϕ 9.5	10
90	30	150	105	P.F 218 P.P 212	57	72	45.5	125	3.5	N°6 M12x18	**F1**	250	180	60.5	215	4	N°4 ϕ 13.5	15
											F2	—	—		—	—	—	—
112	40	175	125	P.F 276 P.P 270	63	91	46.5	150	3.5	N°6 M14x21	**F1**	300	230	73.5	265	4	N°4 ϕ 13.5	16
											F2	—	—		—	—	—	—
125	40	200	140	305	42	110	21	165	6	N°8 M12x20	**F1**	350	250	90	300	5	N°4 ø 18	18

	IEC	Y	63	71	90	112	125
			K	K	K	K	K
PM **2 stages**	**63 B5**	140	119.5 139.5*	-	-	-	-
	71 B5	160		159			
	80 B5	200	139.5				
	80 B14	120					
	90 B5	200	139.5		205		
	90 B14	140			-		
	100-112 B5	250	149.5	169	205	255	204
	100-112 B14	160			-	-	-
	132 B5	300	-	-	205	255	204
	132 B14	200				-	
	160 B5	350			-	255	268
	180 B5	350					268
	200 B5	400					273

	IEC	Y	63	71	90	112
			K	K	K	K
PM **3 stages**	**63 B5**	140	124.5	153	-	-
	71 B5	160	128.5	153 173*	175	
	80 B5	200	152.5	173	190	219.5
	80 B14	120				-
	90 B5	200	-			219.5
	90 B14	140				-
	100-112 B5	250		-	200	229.5
	100-112 B14	160				-
	132 B5	300			-	
	132 B14	200				
	160 B5	350				

* Avec frette de serrage dans la position standard.

** Con ensamblador en posición estándar.*

* Com encaixe na posição standard.

1.8 Dimensions | ***1.8 Dimensiones*** | **1.8 Dimensões**

PCP

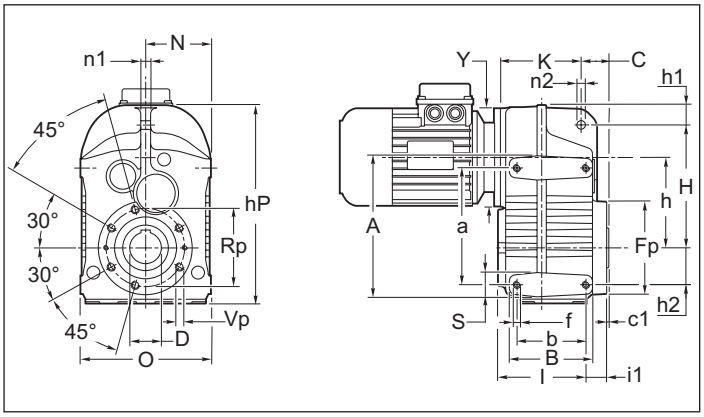

PCF

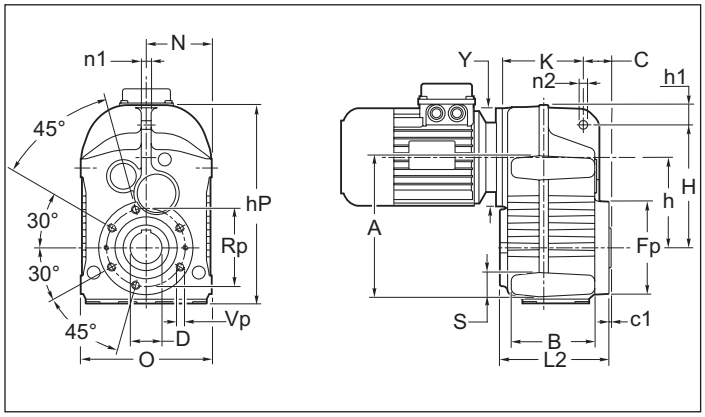

PCP F1 - F2

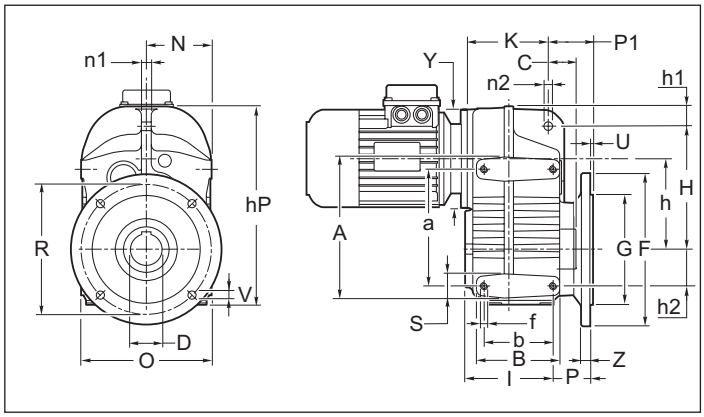

PCF F1 - F2

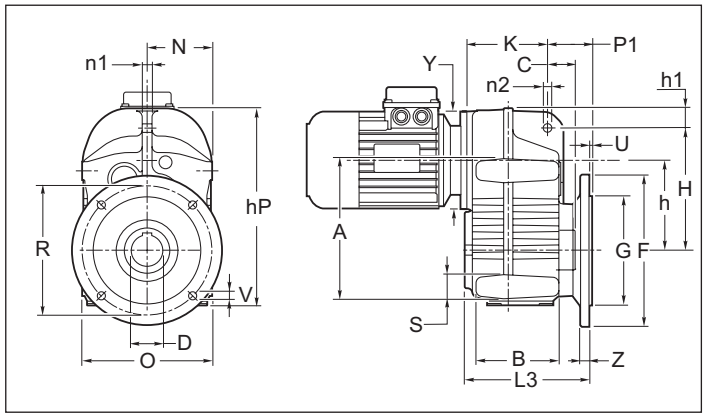

PCP P

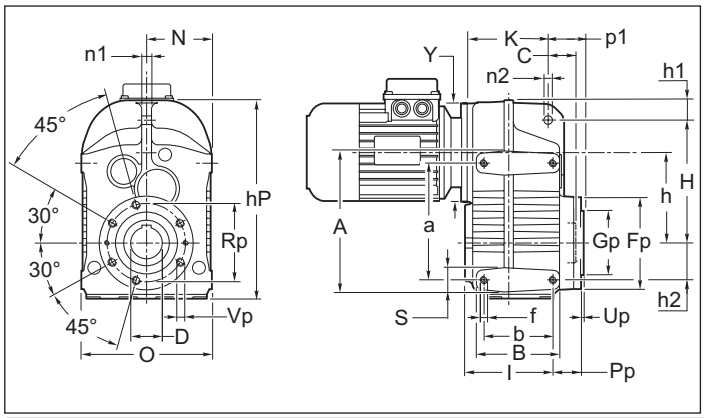

PCF P

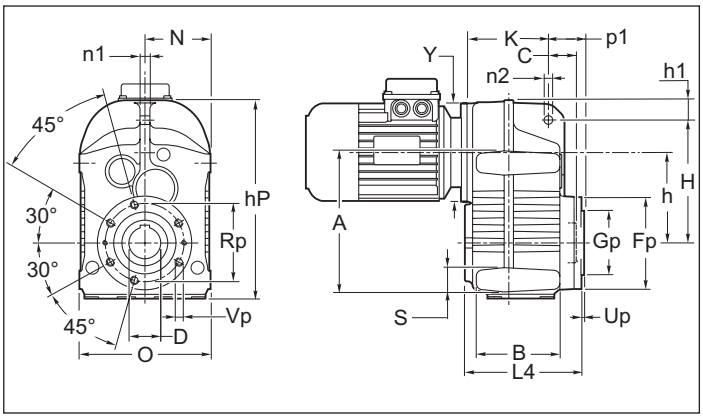

Détail des trous dous la bride - "P" / *Detalles de los orificios en la brida "P"* / Detalhe dos foros na flange "P"

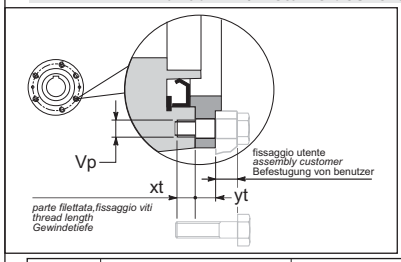

Pour fixer le réducteur avec trous « Vp » considérer la longueur des vis appropriées, et que la cote « yt » n'est pas filetée (voir le dessin).

Para la fijación al reductor con orificios "Vp" considerar la longitud de los tornillos adecuados, y que la cota "yt" no sea roscada (ver dibujo).

Para a fixação ao redutor com os furos "Vp" considere o comprimento dos parafusos adequados, e que a quota "yt" não é roscada (veja o desenho).

	Vp	xt	yt
63	N°6 M6	12	11,5
71	N°6 M8	15	11
90	N°6 M12	18	12
112	N°6 M14	23	14

1.8 Dimensions

1.8 Dimensiones

1.8 Dimensões

P.P P.F	a	A	b	B	C	c1	D H7	f	h	hP	H	h1	h2	l	l1	L2	L3	L4	N	n1	n2
63	115	135	77	95	31.5	2.5	30 (25) (28)	N° 8 M8x12	103.5	240	152	23.5	31	96.5	20	116.5	143	128	P.F 84.5 P.P 82.5	12	14
71	145	170	93	120	35	3	35 (30) (32)	N° 8 M10x15	117	268	165	26	43	119	28	147	175	158	P.F 92 P.P 90	12	14
90	190	220	112	135	45	3.5	40 (42) (45) (48)	N° 8 M12x17	147	324	200	33	60	143	33.5	176.5	203.5	188.5	P.F 109 P.P 106	16	14
112	240	280	140	166	50	4	50 (55)	N° 8 M16x23	184	400	255	35.5	70	172.5	32.5	205	246	219	P.F 138 P.P 135	20	22

P.P P.F	S	Fp	Gp	O	p1	P1	Pp	Rp	Up	Vp		F	G g6	P	R	U	V	Z
63	20	105	80	P.F 169 P.P 165	43.5	59	31.5	90	3	N°6 M6x12	**F1**	160	110	46.5	130	3.5	N°4 ϕ 9	10
											F2	—	—		—	—	—	—
71	25	120	80	P.F 184 P.P 180	46	63.5	39	100	3	N°6 M8x14	**F1**	200	130	56	165	3.5	N°4 ϕ 11	12
											F2	160	110		130	3.5	N°4 ϕ 9.5	10
90	30	150	105	P.F 218 P.P 212	57	72	45.5	125	3.5	N°6 M12x18	**F1**	250	180	60.5	215	4	N°4 ϕ 13.5	15
											F2	—	—		—	—	—	—
112	40	175	125	P.F 276 P.P 270	63	91	46.5	150	3.5	N°6 M14x21	**F1**	300	230	73.5	265	4	N°4 ϕ 13.5	16
											F2	—	—		—	—	—	—

	63		71		90		112	
	Y	**K** (PC.)	**Y**	**K** (PC.)	**Y**	**K** (PC.)	**Y**	**K** (PC.)
PC. 2 stadi	140	81	140	114	160	131	200	163

	63		71		90		112	
	Y	**K** (PC.)	**Y**	**K** (PC.)	**Y**	**K** (PC.)	**Y**	**K** (PC.)
PC. 3 stadi	140	98	140	114	160	131	200	163

1.8 Dimensions

1.8 Dimensiones

1.8 Dimensões

PRP

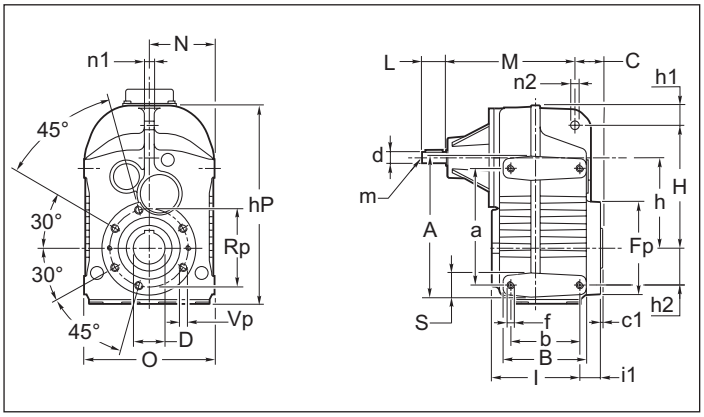

PRF

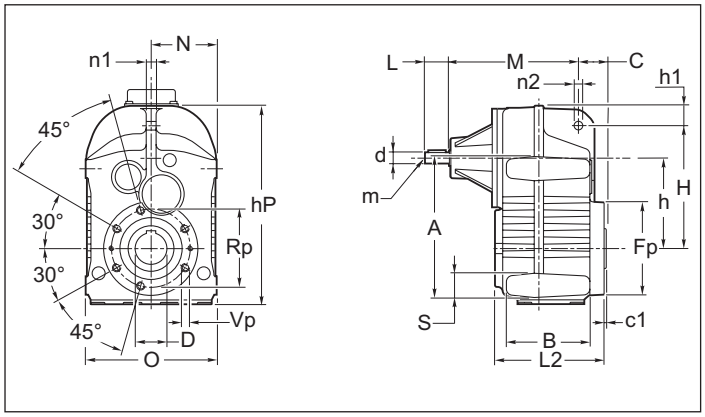

PRP F1 - F2

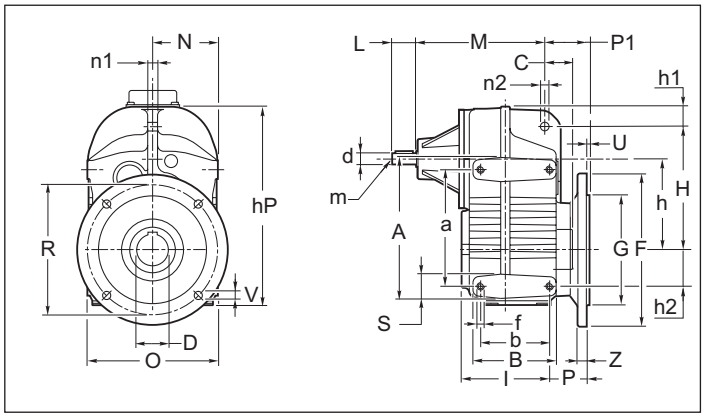

PRF F1 - F2

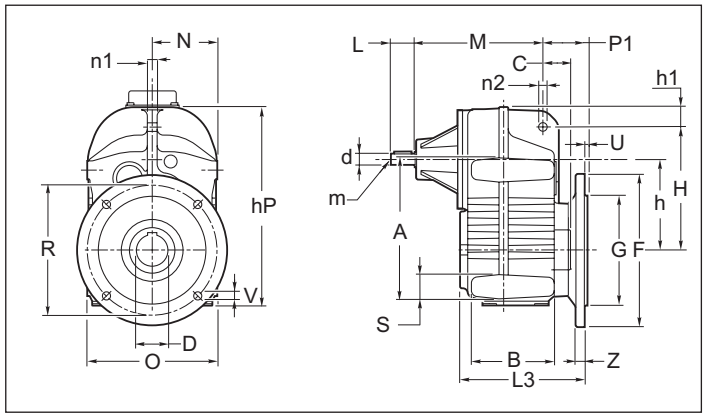

PRP P

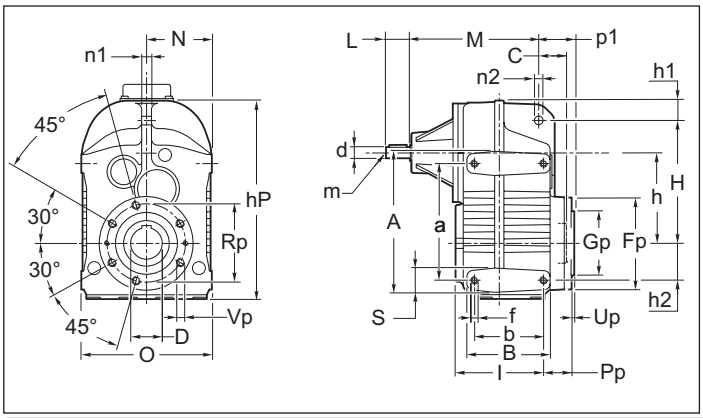

PRF P

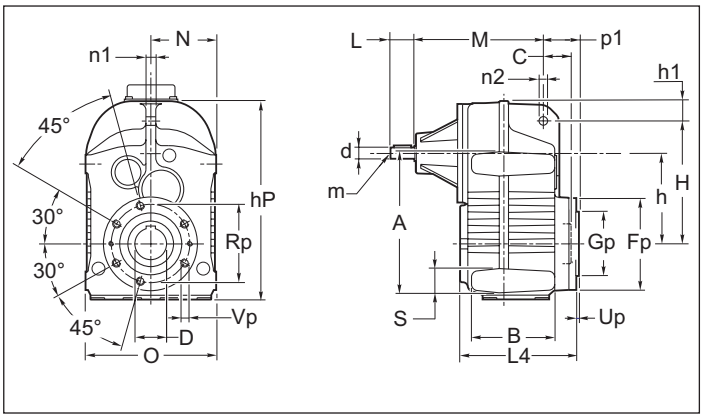

Détail des trous dous la bride - "P" / *Detalles de los orificios en la brida "P"* / Detalhe dos foros na flange "P"

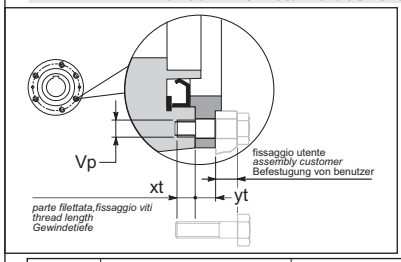

Pour fixer le réducteur avec trous « Vp » considérer la longueur des vis appropriées, et que la cote « yt » n'est pas filetée (voir le dessin).

Para la fijación al reductor con orificios "Vp" considerar la longitud de los tornillos adecuados, y que la cota "yt" no sea roscada (ver dibujo).

Para a fixação ao redutor com os furos "Vp" considere o comprimento dos parafusos adequados, e que a quota "yt" não é roscada (veja o desenho).

	Vp	xt	yt
63	N°6 M6	12	11,5
71	N°6 M8	15	11
90	N°6 M12	18	12
112	N°6 M14	23	14

1.8 Dimensions

1.8 Dimensiones

1.8 Dimensões

P.P P.F	a	A	b	B	C	c1	d j6	D H7	f	h	hP	H	h1	h2	l	l1	L	L2	L3	L4	m	M	N
63	115	135	77	95	31.5	2,5	16	30 (25) (28)	N° 8 M8x12	103.5	240	152	23.5	31	96.5	20	40	116.5	143	128	M6	148.5 2 st. 136.5 3 st.	P.F 84.5 P.P 82.5
71	145	170	93	120	35	3	16	35 (30) (32)	N° 8 M10x15	117	268	165	26	43	119	28	40	147	175	158	M6	163.5 2 st. 182 3 st.	P.F 92 P.P 90
90	190	220	112	135	45	3.5	19	40 (42) (45) (48)	N° 8 M12x17	147	324	200	33	60	143	33.5	40	176.5	203.5	188.5	M6	187 2 st. 209 3 st.	P.F 109 P.P 106
112	240	280	140	166	50	4	24	50 (55)	N° 8 M16x23	184	400	255	35.5	70	172.5	32.5	50	205	246	219	M8	223.5 2 s t. 239 3 st.	P.F 138 P.P 135
125	310	350	125	158	44.5	2.5	28	55 (60) (50)	N°8 N16x30	222	502	310	45	100	157	27	60	169	247	169	M8	252	152.5

E

P.P P.F	n1	n2	O	p1	P1	S	Fp	Gp	Pp	Rp	Up	Vp		F	G g6	P	R	U	V	Z
63	12	14	P.F 169	43.5	59	20	105	80	31.5	90	3	N°6 M6x12	**F1**	160	110	46.5	130	3.5	N°4 ϕ 9	10
			P.P 165										**F2**	—	—		—	—	—	—
71	12	14	P.F 184	46	63.5	25	120	80	39	100	3	N°6 M8x14	**F1**	200	130	56	165	3.5	N°4 ϕ 11	12
			P.P 180										**F2**	160	110		130	3.5	N°4 ϕ 9.5	10
90	16	14	P.F 218	57	72	30	150	105	45.5	125	3.5	N°6 M12x18	**F1**	250	180	60.5	215	4	N°4 ϕ 13.5	15
			P.P 212										**F2**	—	—		—	—	—	—
112	20	22	P.F 276	63	91	40	175	125	46.5	150	3.5	N°6 M14x21	**F1**	300	230	73.5	265	4	N°4 ϕ 13.5	16
			P.P 270										**F2**	—	—		—	—	—	—
125	**24**	**22**	P.P 305	42	110	40	200	140	21	165	6	N°8 M12x20	**F1**	350	250	90	300	5	N° ø18	18

EXTRÉMITÉ SORTIE - Accessoires - Options
EXTREMIDAD SALIDA - Accesorios - Opciones
EXTREMIDADE DE SAÍDA - Acessórios - Opções

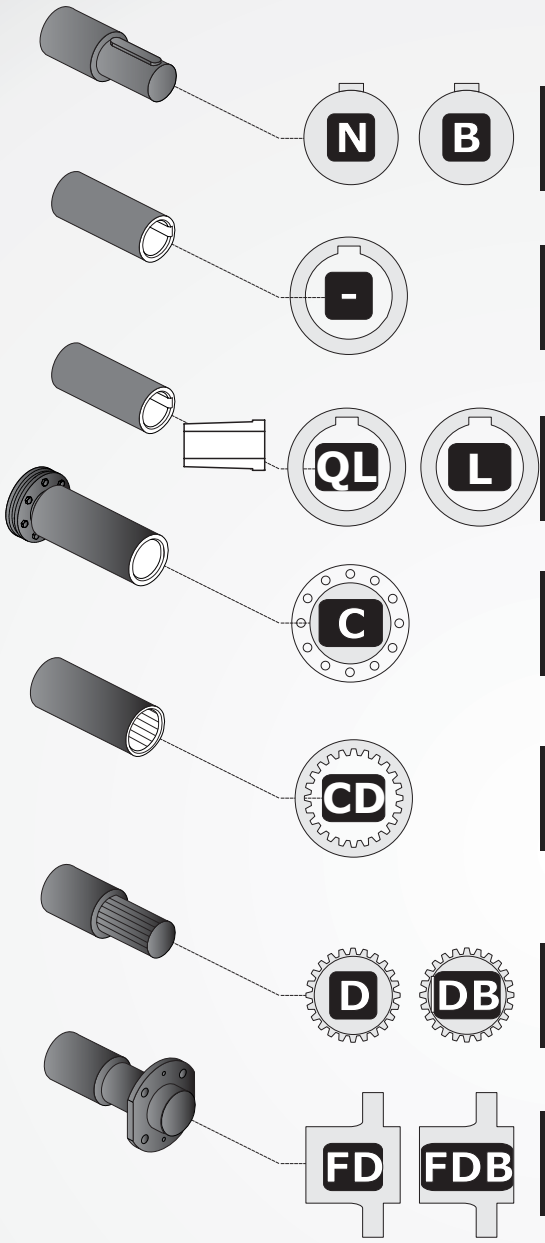

Output shaft Double integral output shaft	E29
Hollow shaft with keyway	E30
Quick Locking Adjustement "Quick Locking"	E32
Hollow shaft with shrink disk	E34
Splined hollow shaft	E35
Splined output shaft Double splined shaft	E36
Broached flange Double broached flange	E38

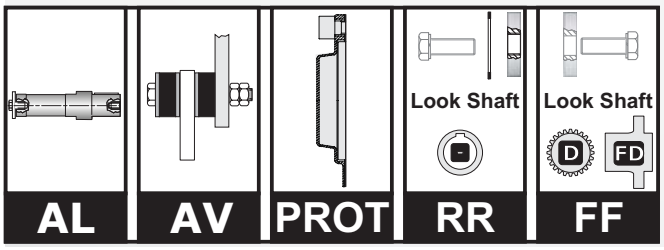

OPT - ACC. - Accessories - Options	E40

1.8.1 - ARBRES COTE SORTIE / *1.8.1 - EJES LENTOS* / 1.8.1 - EIXO LENTO

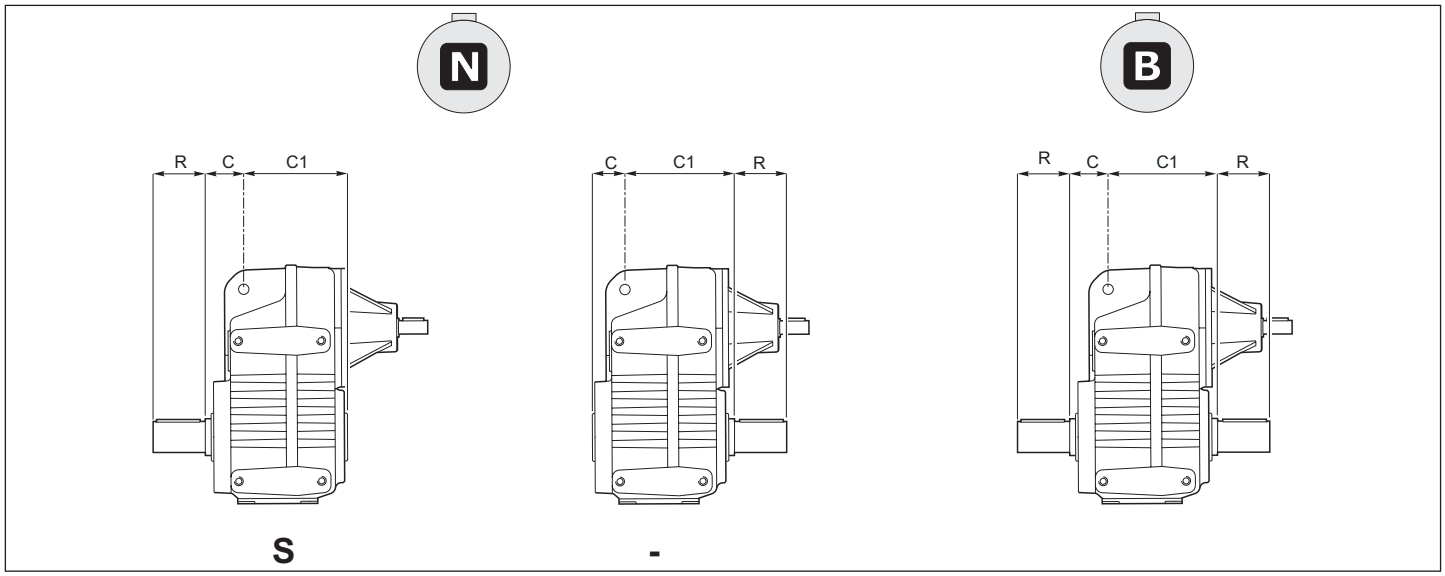

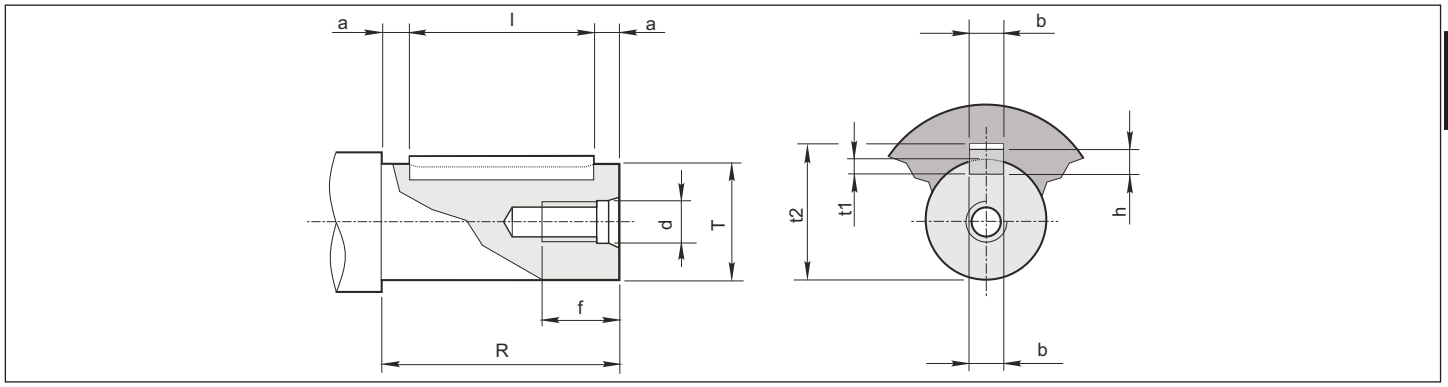

	Ø Arbre *Ø Eje* Ø Eixo			Trou taraudé tête *Agujero rosc. cabeza* Furo sulcado		Rainure *Ranura* Fossa			Bout d'arbre *Extremidad de eje* Extremidade do eixo		Languette *Chaveta* Linguetta
	T	**C**	**C1**	**d**	**f**	**b**	**t1**	**t2**	**R**	**a**	**bxhxl**
63	30 g6	31.5	88.5	M 10	25	8	4	33.3	60	5	8X7X50
71	35 g6	35	115	M 10	25	10	5	38.3	70	5	10x8x60
90	40 g6	45	135	M 10	25	12	5	43.3	80	5	12x8x70
112	50 g6	50 - N 51 - B	160 - N 161 - B	M 12	32	14	5.5	53.8	100	5	14x9x90
125	55 g6	44.5	135.5	M 12	32	16	6	59.3	110	5	16x10x100

1.8.1 - ARBRES COTE SORTIE

1.8.1 - EJES LENTOS

1.8.1 - EIXO LENTO

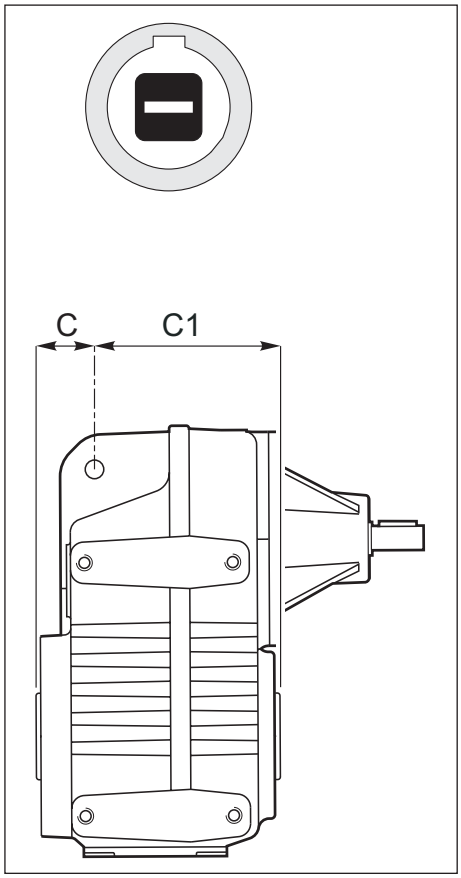

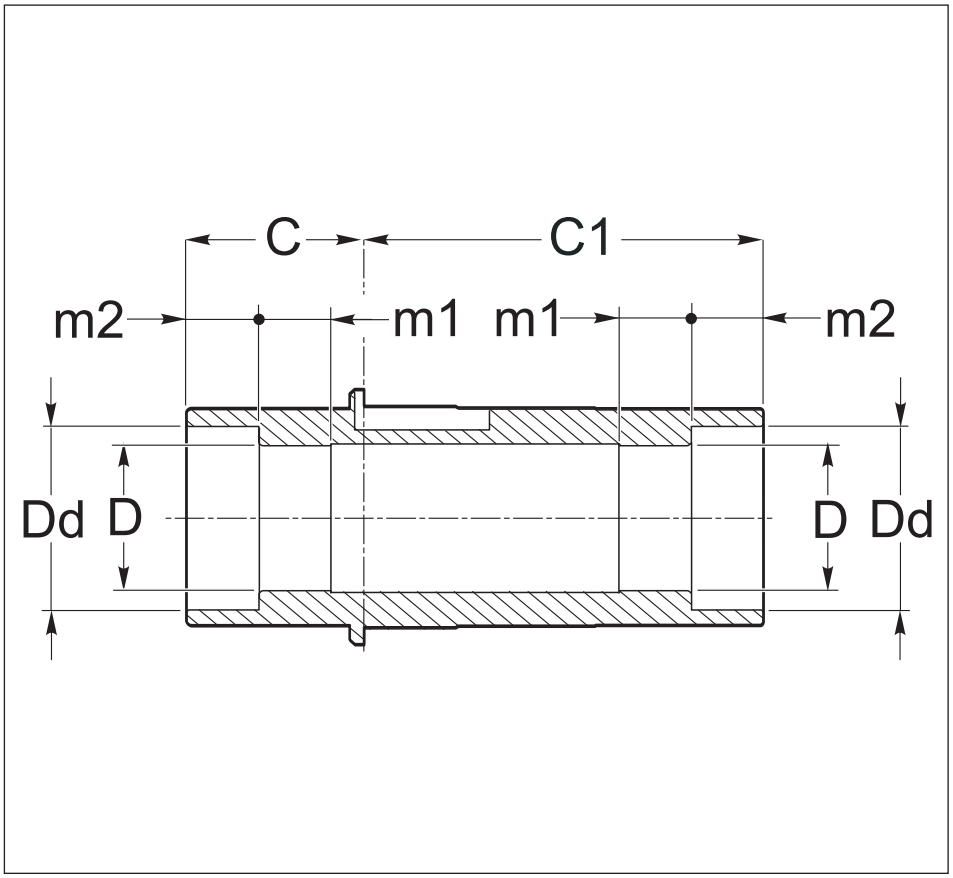

	63	71	90	112
C	31.5	35	45	50
C1	88.5	115	135	160
D H7	30 (25) (28)	35 (30) (32)	40 (42) (45) (48)	50 (55)
m1	15	30	35	35
m2	15	15	20	25
Dd	38	43	55	61

Axe machine / *Perno máquina* / Perno máquina

	d1 h6	m3	Lm	m	H	L min	P	R	Ra	Rb
63	30 (25) (28)	20	25 (25) (25)	M 10 (M 8) (M 10)	88	50	29.8 (24.8) (27.8)	36		
71	35 (30) (32)	35	25	M 10	118	60	34.8 (29.8) (31.8)	42.5		
90	40 (42) (45) (48)	40	25	M 10	138	90	39.8 (41.8) (44.8) (47.8)	54.5		
112	50 (55)	35	32	M 12	158	110	49.8 (54.8)	60		

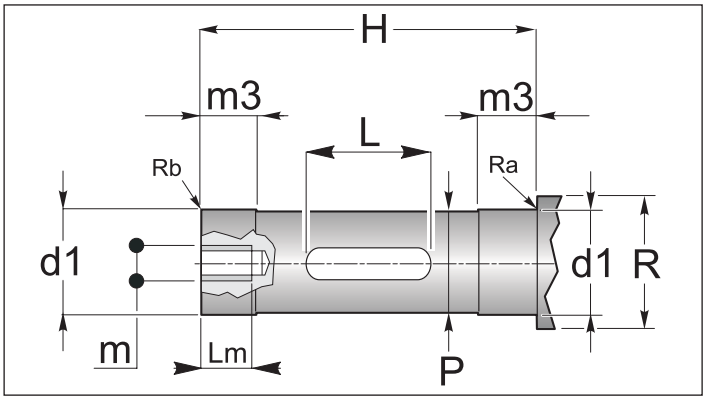

1.8.1 - ARBRES COTE SORTIE

1.8.1 - EJES LENTOS

1.8.1 - EIXO LENTO

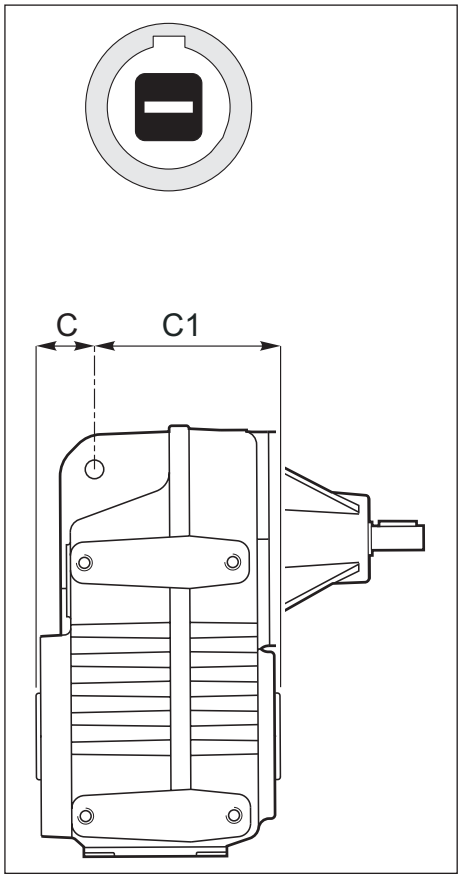

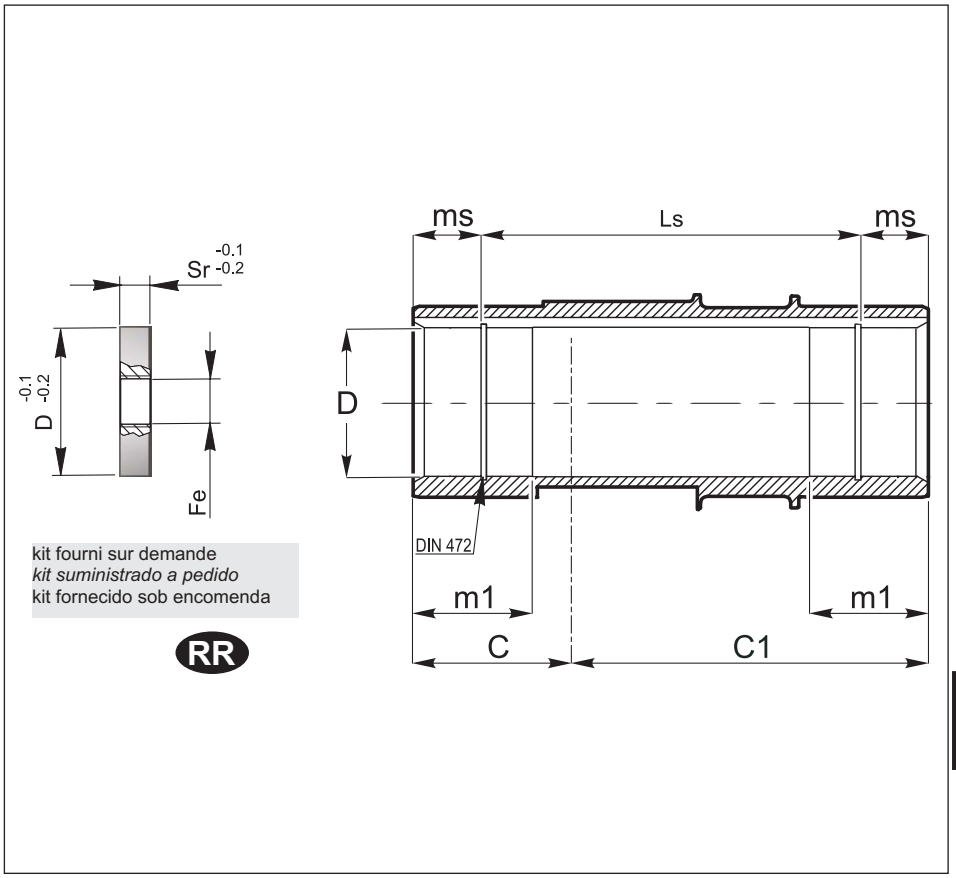

	125
C	44.5
C1	135.5
D H7	55 (60) (50)
m1	55
ms	17.5
Ls	145

Axe machine / *Perno máquina* / Perno máquina

	d1 h6	m3	Lm	m	H	L min	P	R	Ra	Rb
125	55 (60) (50)	60	32	M 12	142	110	54.8 (59.8) (49.8)	65 (70) (60)		

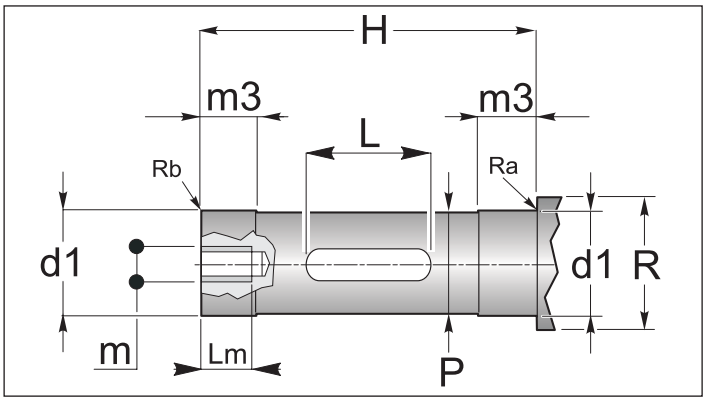

1.8.1 - ARBRES COTE SORTIE *1.8.1 - EJES LENTOS* 1.8.1 - EIXO LENTO

71
90
112
125

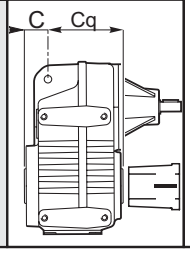

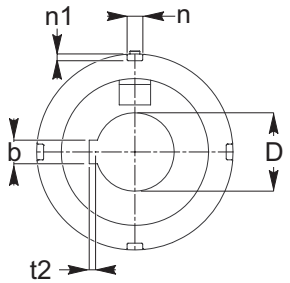

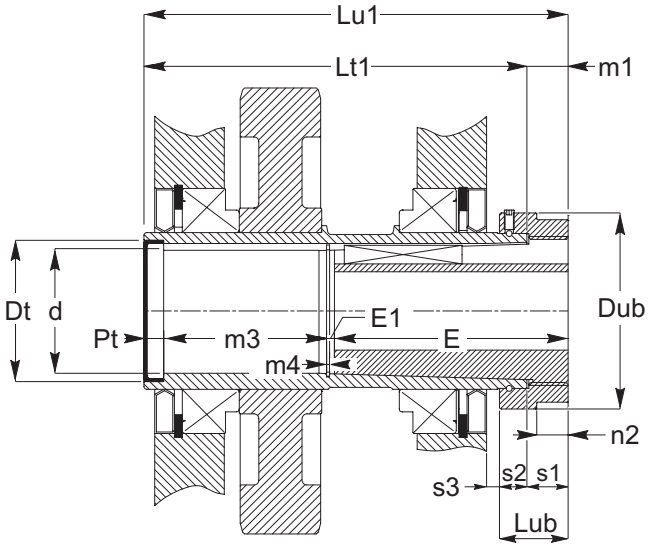

	71	90	112	125
C	35	45	50	44.5
Cq	151	171	196	171.5
d	35.2	49.2	54.2	60.2
dt	47	62	65	72
Dub	70	85	90	100
E	91	121	131	131
E1	3.5	3.5	3.5	3.5
Lt1	165	195	225	195
Lu1	186	216	246	216
Lub	35	35	35	35
m1	21	21	21	21
m3	84.5	83.5	101.5	71.5
m4	1.7	1.7	1.7	1.7
n2	15	15.5	15.5	16
s1	21	21	21	21
s2	14	14	14	14
s3	8	8	8.5	6.5
D H7	20 25 30	25 30 35 38 40 42 45 48	30 35 40 45 50	35 40 45 48 50 55
n	6	7	7	8
n1	2.5	3	3	3.5
b	**UNI 6604**			
t2				

1.8.1 - ARBRES COTE SORTIE *1.8.1 - EJES LENTOS* 1.8.1 - EIXO LENTO

Axe machine / *Perno máquina* / Perno máquina

	C	de h6	G	L	Lu	R	b1	t1
71	1	(20) (25) (30)	10	40 50 60	90	5	**UNI 6604**	
90	1.5	(25) (30) (35) (38) (40) (42) (45) (48)	10 10 10 10 5 5 5 5	50 60 70 70 80 80 90 90	120	5		
112	1.5	(30) (35) (40) (45) (50)	10 10 10 5 5	60 70 80 90 100	130	5		
125	1.5	(35) (40) (45) (48) (50) (55)	10 10 10 10 5 5	70 80 90 90 100 100	130	5		

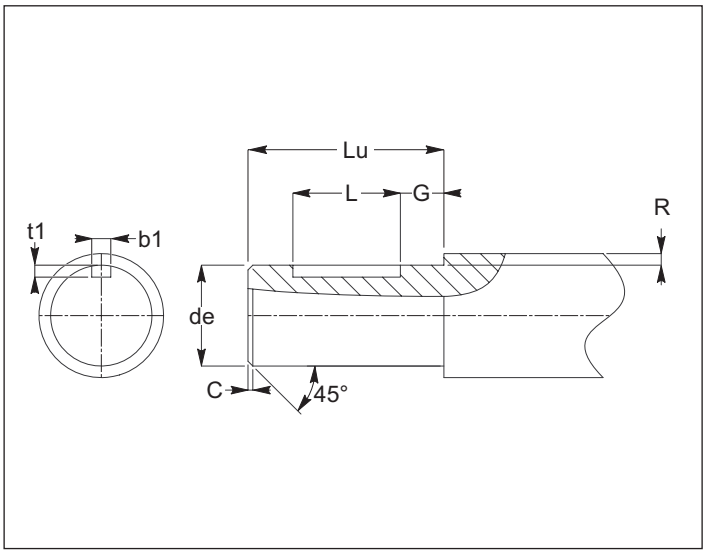

E

1.8.1 - ARBRES COTE SORTIE

1.8.1 - EJES LENTOS

1.8.1 - EIXO LENTO

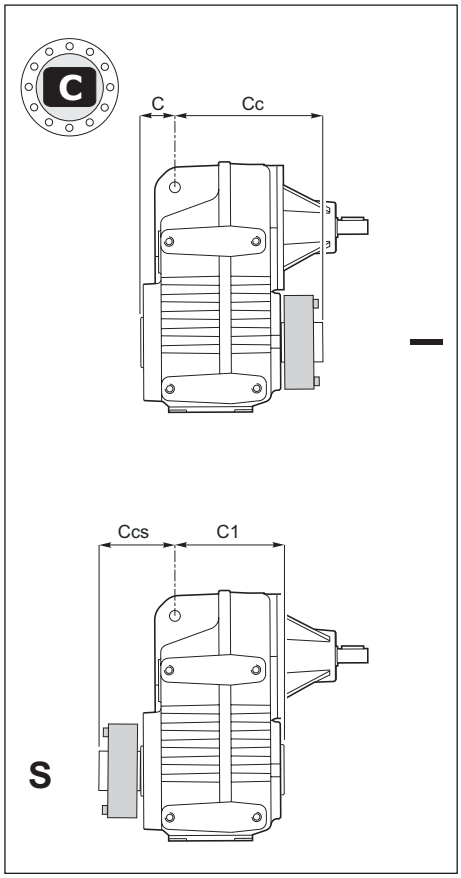

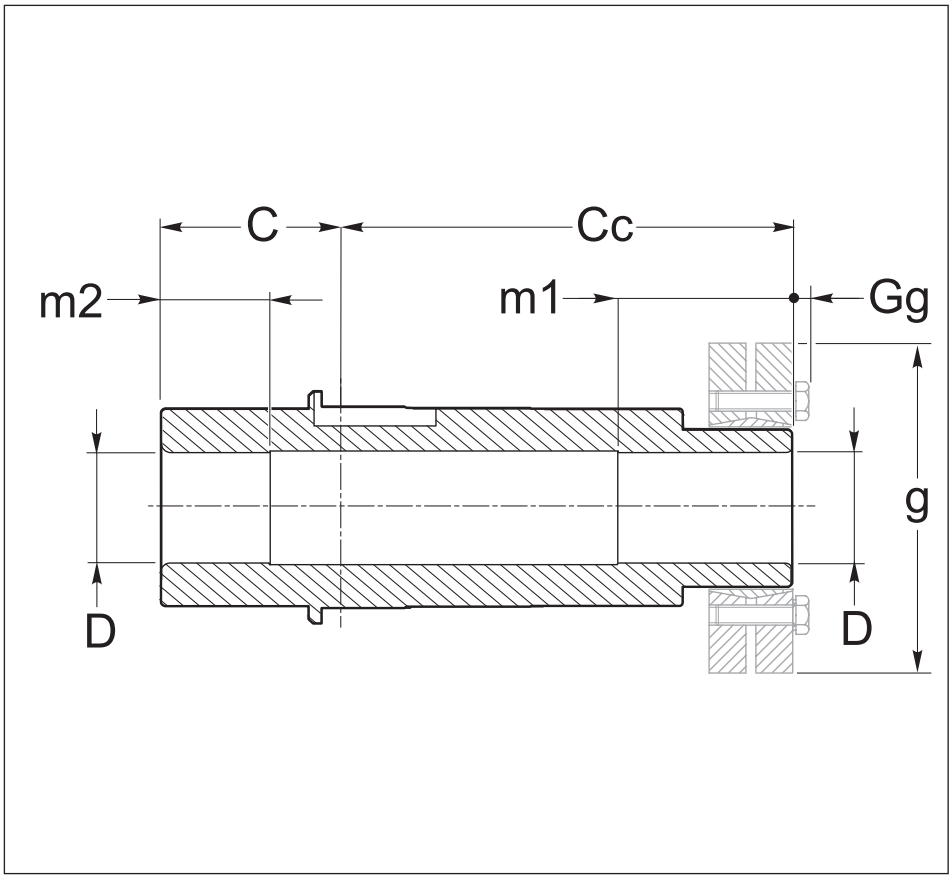

	63	71	90	112	125
C	31.5	35	45	50	44.5
Cc	113.5	140	165	195	170.5
C1	88.5	115	135	160	135.5
Ccs	56.5	60	75	85	79.5
D H7	30	35	40	50	55
m1	40	40	50	55	60
m2	25	25	30	40	50
g	72	80	90	110	115
Gg	4	4	6	1	4

Axe machine / *Perno máquina* / Perno máquina

	d1 h6	H	m3	m4	P	R	Ra	Rb
63	30	145	45	30	29.8	36		
71	35	175	45	30	34.8	42.5		
90	40	210	55	35	39.8	54.5		
112	50	245	60	45	49.8	60		
125	55	215	65	55	54.8	65		

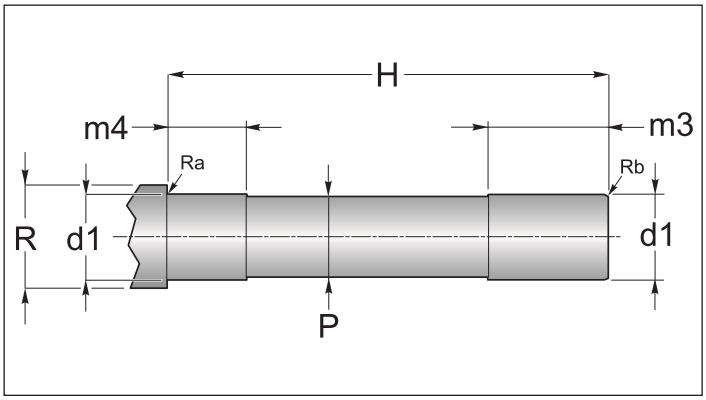

1.8.1 - ARBRES COTE SORTIE

1.8.1 - EJES LENTOS

1.8.1 - EIXO LENTO

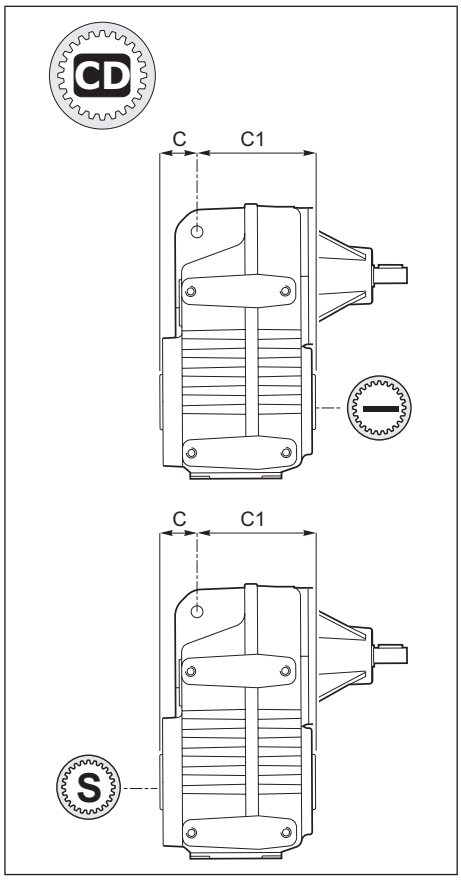

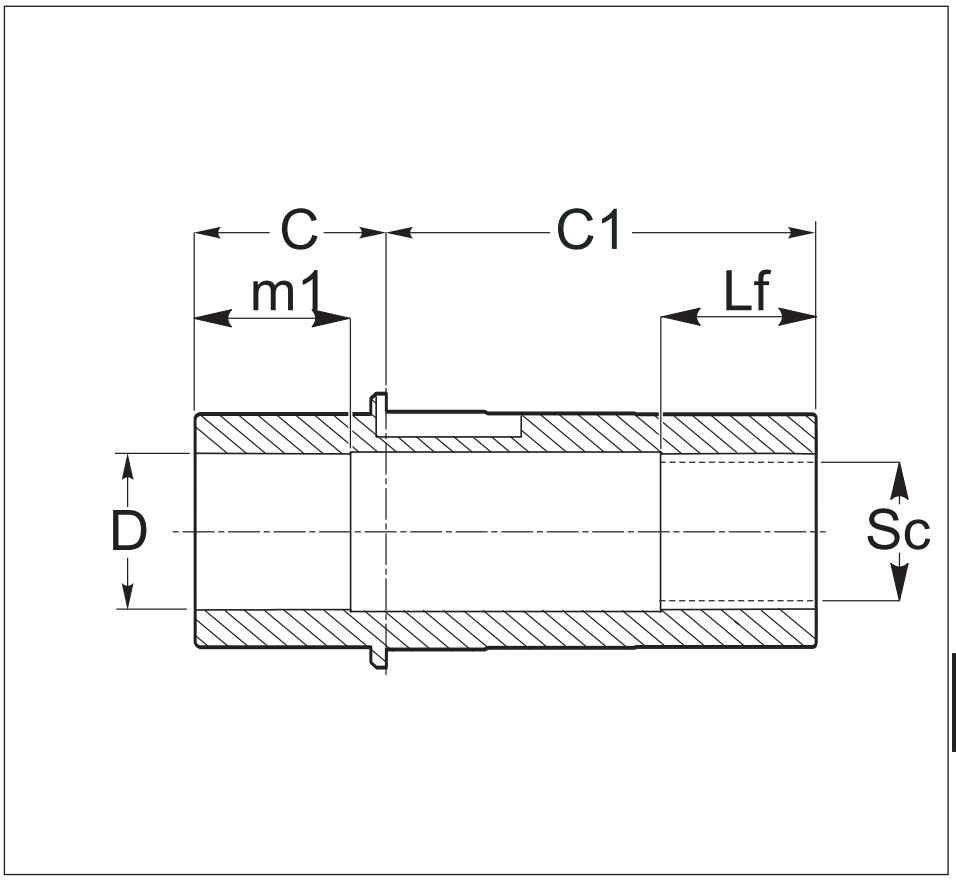

	63	71	90	112	125
C	31.5	35	45	50	44.5
C1	88.5	115	135	160	135.5
D H7	30	37	45	55	57
m1	35	40	55	60	60
Lf	35	45	55	65	60
Sc	28 x 25 DIN 5482	35 x 31 DIN 5482	40 x 36 DIN 5482	50 x 45 DIN 5482	55X50 DIN 5482

Axe machine / *Perno máquina* / Perno máquina

	d1 h6	m 3	H	P	R	R a	Rb		Sc	F	Lf	Lm	m
63	30	30	117	29	40	0.5	1x45°			45	35	20	M8
71	37	35	147	36	48	0.5	1x45°			50	40	25	M10
90	45	50	177	42	55	0.5	1x45°			65	55	25	M10
112	55	55	210	52	65	1	1.5x45°			75	65	35	M12
125	57	55	175	56	75	1	1.5x45°			70	60	35	M12

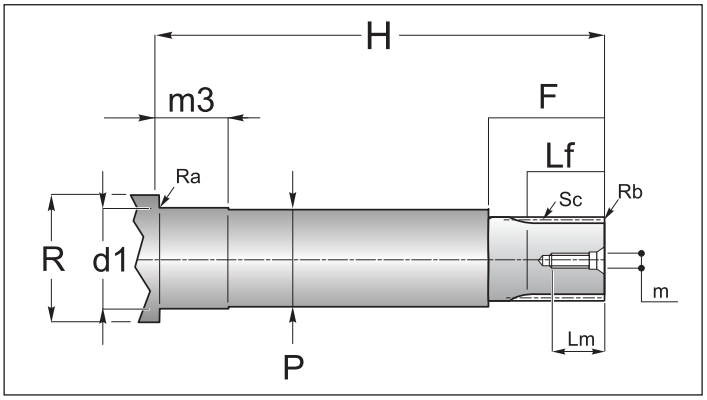

1.8.1 - ARBRES COTE SORTIE *1.8.1 - EJES LENTOS* 1.8.1 - EIXO LENTO

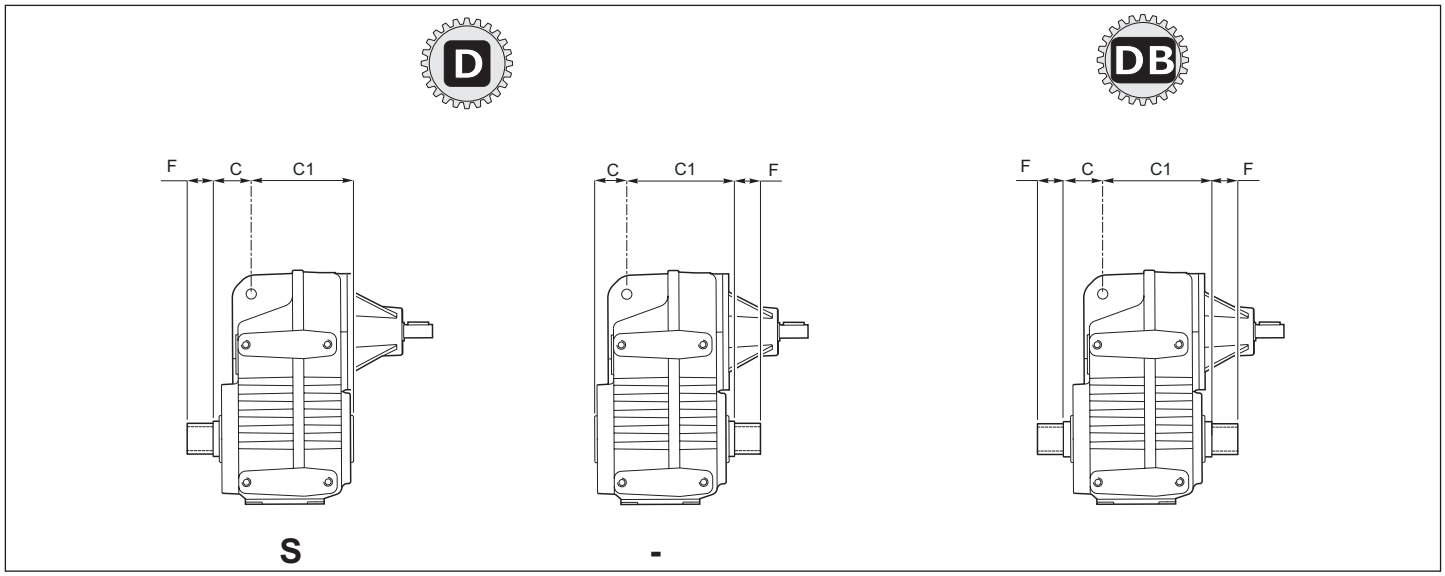

	C	C1	de (h10)	F	Profil cannelé / *Perfil ranurado* / Perfil oco					
					Sc	Z	mn	α	dc (f7)	Sp
63	31.5	88.5	Look Drawing		35 x 31 DIN 5482				Look Drawing	
71	35	115			35 x 31 DIN 5482					
90	45	135			40 x 36 DIN 5482					
112	50	160			58 x 53 DIN 5482					
125	44.5	135.5			70x64 DIN5482					

63-71

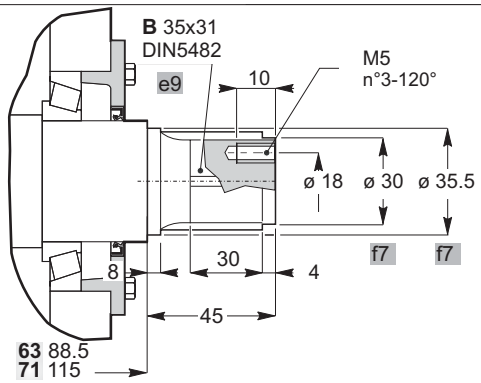

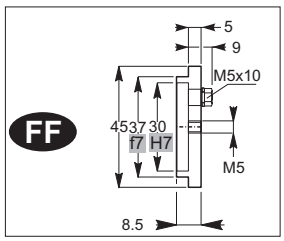

FF - kit fourni sur demande
kit suministrado a pedido
kit fornecido sob encomenda

90

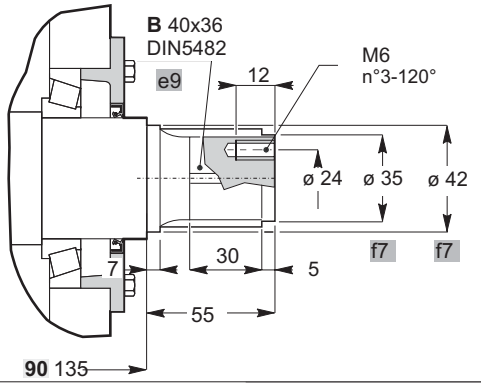

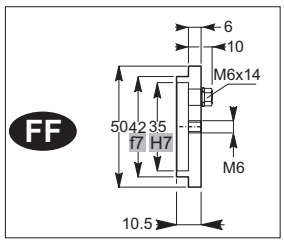

FF - kit fourni sur demande
kit suministrado a pedido
kit fornecido sob encomenda

1.8.1 - ARBRES COTE SORTIE *1.8.1 - EJES LENTOS* 1.8.1 - EIXO LENTO

112

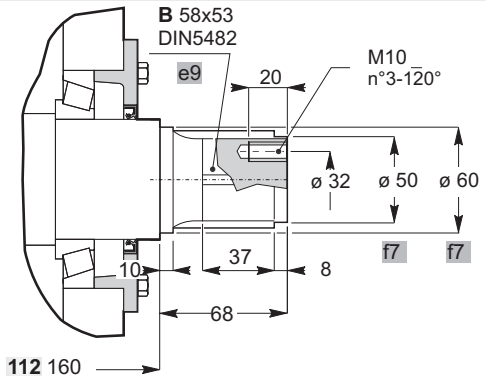

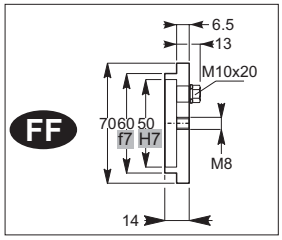

FF - kit fourni sur demande
kit suministrado a pedido
kit fornecido sob encomenda

125

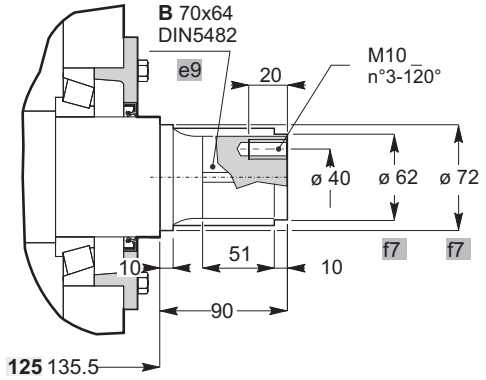

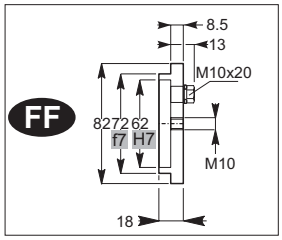

FF - kit fourni sur demande
kit suministrado a pedido
kit fornecido sob encomenda

E

1.8.1 - ARBRES COTE SORTIE *1.8.1 - EJES LENTOS* 1.8.1 - EIXO LENTO

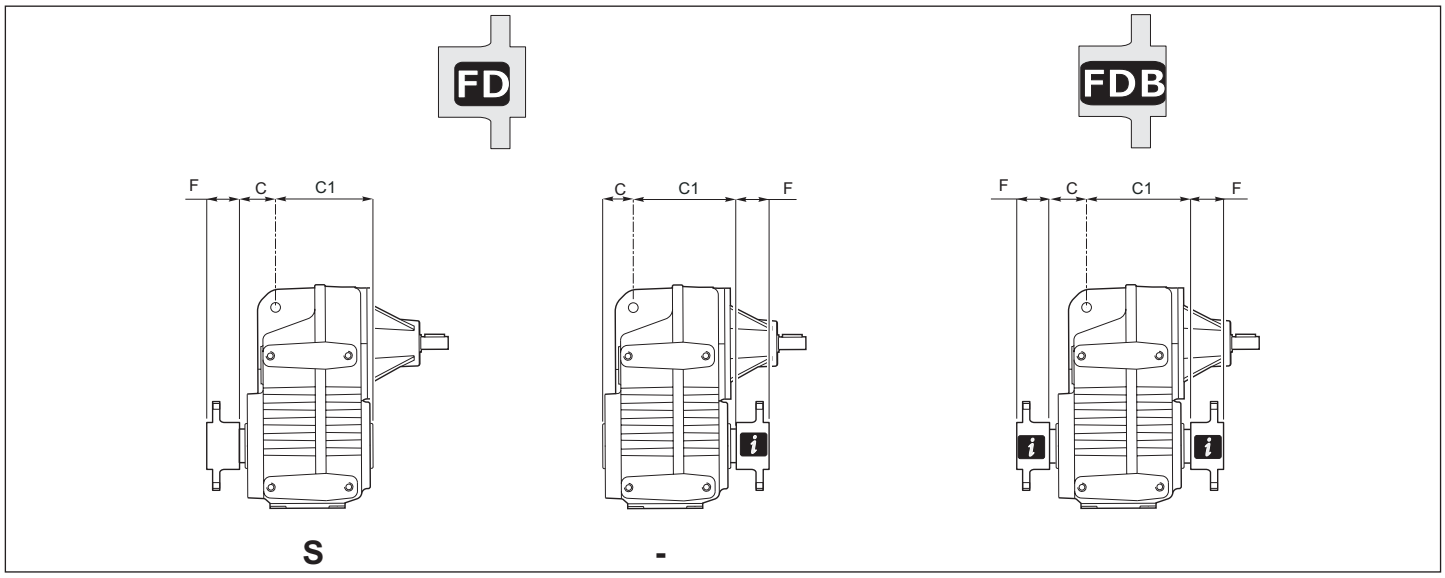

*Contacter notre Service Technique / *Contactar nuestro servicio técnico* / Consulte o nosso serviço técnico

	Dimensions générales / *Dimensiones generales* / Dimensões gerais													
	de	∅ **A**	∅ **B**	∅ **C**	∅ **C**1	∅ **Ce** f8	N° holes	∅ **D**	**E**	**F**	**G**	**H**	**I**	**N** h9
63	Look Drawing			31.5	88.5	Look Drawing								
71				35	115									
90				45	135									
112				50	160									
125				44.5	135.5									

63-71

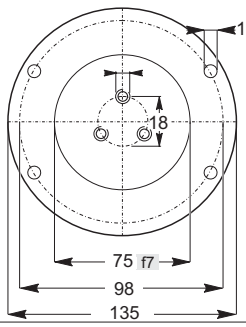

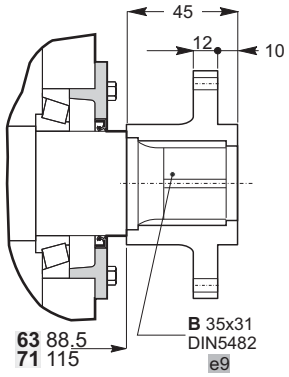

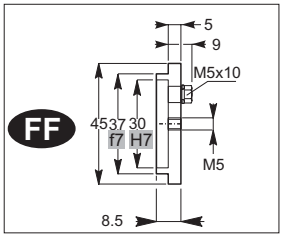

FF - kit fourni sur demande
kit suministrado a pedido
kit fornecido sob encomenda

90

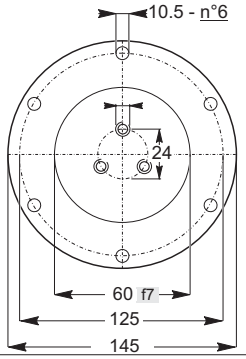

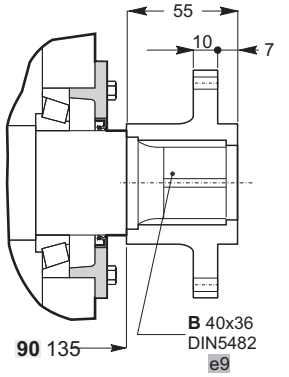

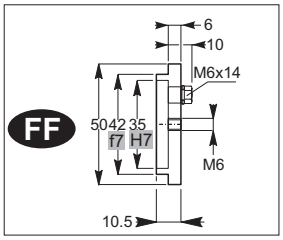

FF - kit fourni sur demande
kit suministrado a pedido
kit fornecido sob encomenda

1.8.1 - ARBRES COTE SORTIE *1.8.1 - EJES LENTOS* 1.8.1 - EIXO LENTO

112	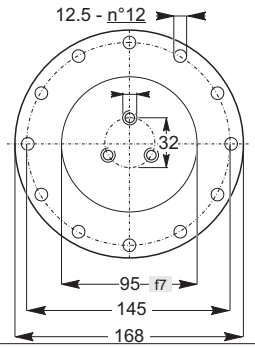	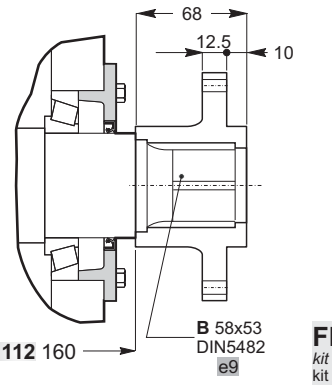	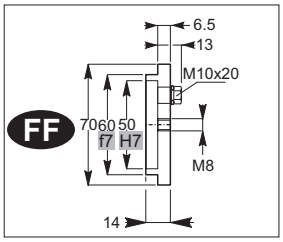 **FF -** kit fourni sur demande *kit suministrado a pedido* kit fornecido sob encomenda
125	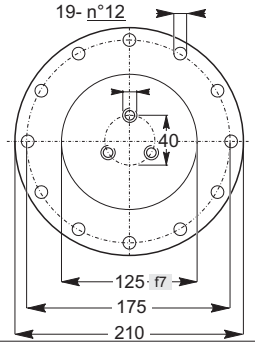	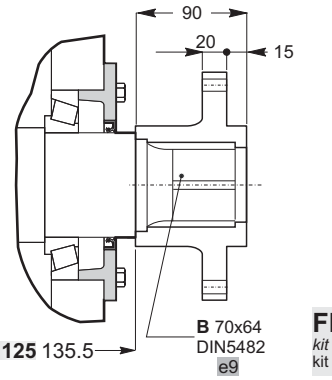	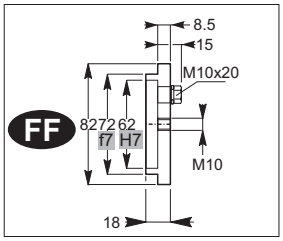 **FF -** kit fourni sur demande *kit suministrado a pedido* kit fornecido sob encomenda

E

1.9 OPT - ACC. - Accessoires - Options

1.9 OPT - ACC. - Accesorios - Opcions

1.9 OPT - ACC. Acessórios - Opçones

AV — ANTIVIBRATOIRE VKL

Pour les réducteurs et motoréducteurs pendulaires.

ANTIVIBRANTE VKL

Para reductores y motorreductores oscilantes.

ANTI-VIBRANTE VKL

Para redutores e motoredutores pendulares.

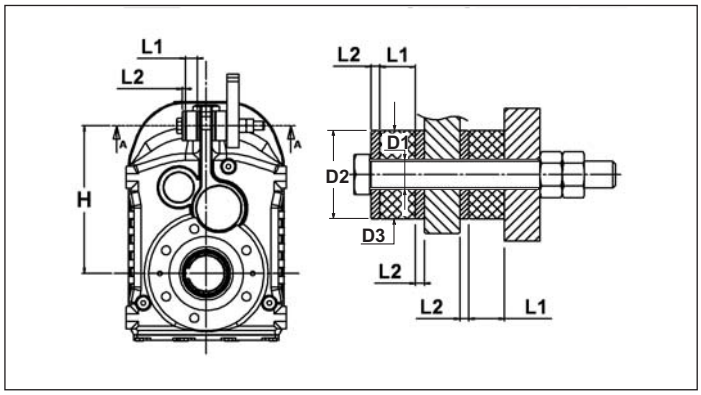

P.P - P.F	D1	D2	D3	L1	L2	H
63	12.5	40	40	16	4	152
71	12.5	40	40	16	4	165
90	12.5	40	40	16	4	200
112	21	60	60	22	8	255
125	21	60	60	22	8	310

AL — AL - ARBRE COTE SORTIE A EXTENSION

Tous les réducteurs sont fournis avec un arbre côté sortie creux. Sur demande, on peut fournir des kits de montage pour arbres à extension munis de languettes, rondelles et vis de fixation. Les dimensions des languettes sont conformes aux normes UNI 6604-69.

AL - EJE LENTO SALIENTE

Todos los reductores se suministran con eje lento hueco. Sobre pedido, se puede suministrar kit de montaje para ejes salientes con chavetas, arandelas y tornillos de fijación. Las dimensiones de las chavetas cumplen con las normas UNI 6604-69.

AL - EIXO LENTO SALIENTE

Todos os redutores são fornecidos com eixo lento oco. Sob encomenda, podem ser fornecidos kits de montagem para eixos salientes disponíveis com linguetas, anéis isolantes e parafusos de fixagem. As dimensões das lingüetas estão conforme as normas UNI 6604-69.

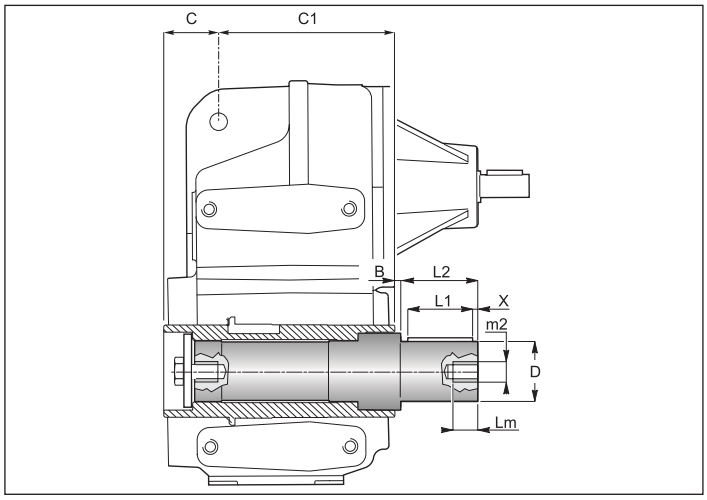

63-71-90-112

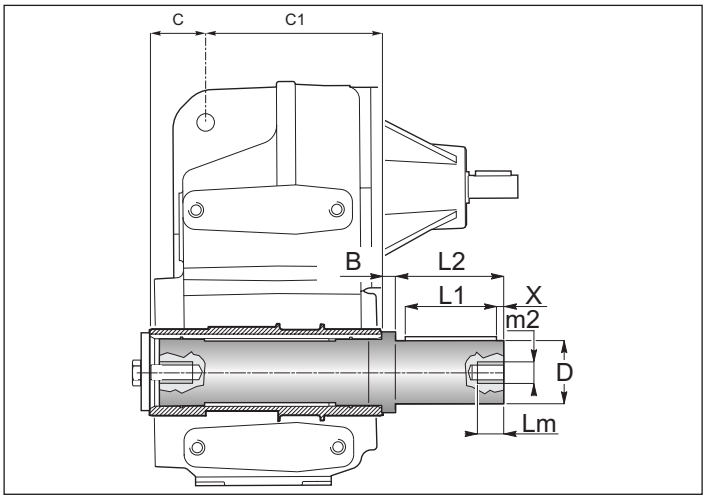

125

	B	C	C1	D g6	m_2	L_1	L_2	L_m	X
63*	1	31.5	88.5	30	M10	50	60	25	5
71*	1	35	115	35	M10	60	70	25	5
90*	1	45	135	40	M10	70	80	25	5
112*	1	50	160	50	M12	90	100	32	5
125*	26	44.5	135.5	55	M 12	100	110	32	5

* ATTENTION
L'arbre côté sortie saillant est fourni pour être installé sur la version du réducteur avec arbre **CREUX** doté de diamètre **STANDARD**.

**ATENCIÓN*
*El eje lento saliente se suministra para ser instalado en la versión del reductor con eje **CAVO** con diámetro **ESTÁNDAR**.*

*ATENÇÃO
O eixo lento saliente é fornecido para ser instalado na versão do redutor com eixo **OCO**, com diâmetro **STANDARD**.

1.9 OPT - ACC. - Accessoires - Options

PROT PROT. - Couvercle de protection

1.9 OPT - ACC. - Accesorios - Opcions

PROT. - Tapa de protección

1.9 OPT - ACC. Acessórios - Opçones

PROT - Cobertura de proteção

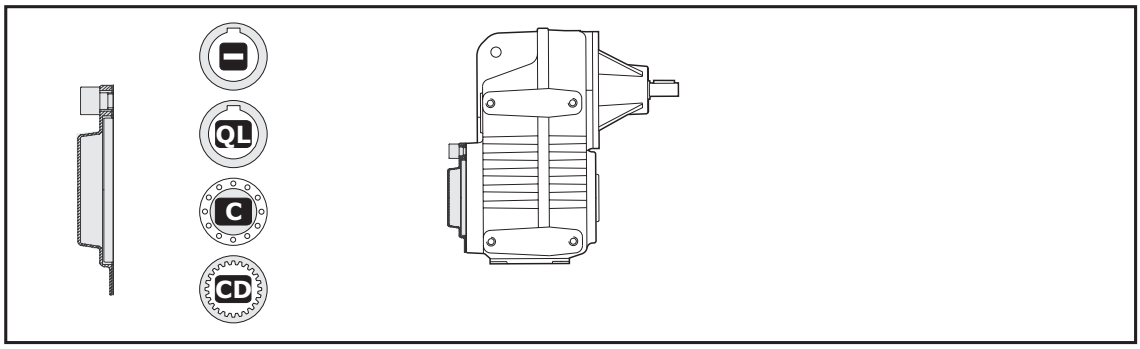

1.10 Languettes

1.10 Chavetas

1.10 Lingüetas

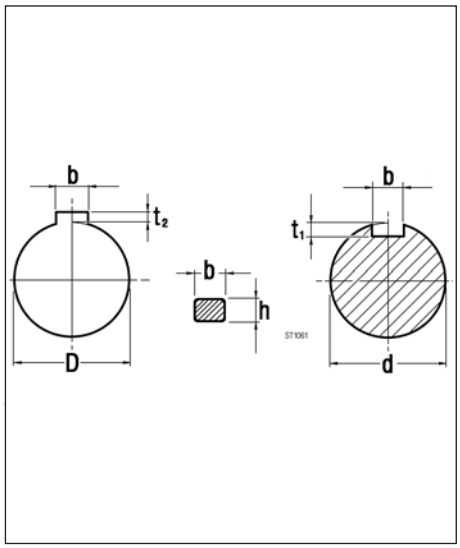

Tab. 4.17

Arbre côté entrée
Eje entrada
Eixo entrada

d	bxh	t1	
16	5x5	3	0/ +0.1
19	6x6	3.5	
24	8x7	4	0/ +0.2

Arbre côté sortie
Eje salida
Eixo saída

D	bxh	t2	
25	8x7	3.3	0/ +0.2
28	8x7	3.3	0/ +0.2
30	8x7	3.3	0/ +0.2
32	10x8	3.3	0/ +0.2
35	10x8	3.3	0/ +0.2
40	12x8	3.3	0/ +0.2
42	12x8	3.3	0/ +0.2
45	14x9	3.8	0/ +0.2
48	14x9	3.8	0/ +0.2
50	14x9	3.8	0/ +0.2
55	16x10	4.3	0/ +0.2
60	18x11	4.4	0/ +0.3